CASQUILLO DE BOLA CIRCULANTE ~ISO9448-3

2061.69. .1

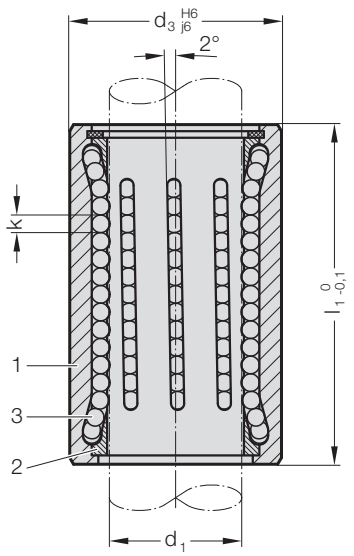

Ejemplo de montaje

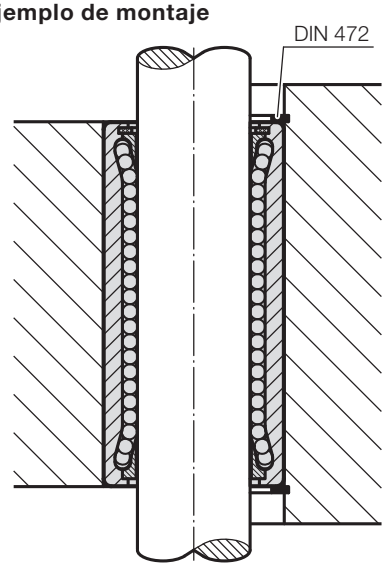

Descripción:

El casquillo de bola circulante se emplea cuando se recorren grandes trayectos (carreras). Este queda limitado únicamente por las condiciones de instalación.
Frente a guías con jaula de bolas, debe observarse sin embargo el coeficiente de carga dinámica (C) más reducido. A pesar del número elevado de carriles de bolas, interviene una menor cantidad de bolas.

Para una vida útil óptima, se recomienda un trayecto (carrera) de tres veces la longitud del casquillo de bola circulante (3 x l_1).

Material:

Casquillo (1): Acero, endurecido 62 ± 2 HRC
Soporte de bola (2): Aluminio
Bolas (3): Acero, endurecido, según DIN 5401

Ejecución:

Superficie del diámetro del alojamiento en rectificado fino.

Fijar por pegamento:

El orificio de asiento de ajuste H6 proporciona la precisión de posicionado del casquillo. El adhesivo por contacto (n.º de pedido 281.648) sirve exclusivamente como sujeción.

Ventajas del sistema de adhesión:
– alta precisión y estabilidad
– perfecta intercambiabilidad

Recomendamos no presionar el casquillo ya que, de ser así, la geometría del casquillo se modifica de forma inapropiada.
Es posible una fijación dentro del orificio de alojamiento con anillos de seguridad DIN 472.

Nota:

☞ Combinaciones de guiados recomendadas, véase matriz de selección al principio del capítulo D.
☞ Cálculo de vida útil y coeficiente de carga dinámica, véase el final del capítulo D.
☞ Instrucciones de montaje / Tabla de dimensiones, al final del capítulo D.
Casquillos de bolas circulantes solo con columna de guía en color rojo = .30 combinables.

2061.69. .1 Casquillo de bola circulante ~ISO9448-3

d_1	20	25	32	40	50	63
d_3	32	40	48	58	70	85
Carriles de bolas	8	8	8	10	10	12
k	3	3	4	4	4	4
l_1						
47	●					
60		●				
77			●			
95				●	●	
120						●

Ejemplo de código:

Casquillo de bola circulante ~ISO9448-3		=	2061.69.
Diámetro de guía d_1	25 mm	=	025.
Longitud l_1	60 mm	=	060.
Versión estándar		=	1
Código		=	2061.69. 025. 060. 1