AXE EMBROCHABLE, SELON LA NORME VW

2446.12.55.

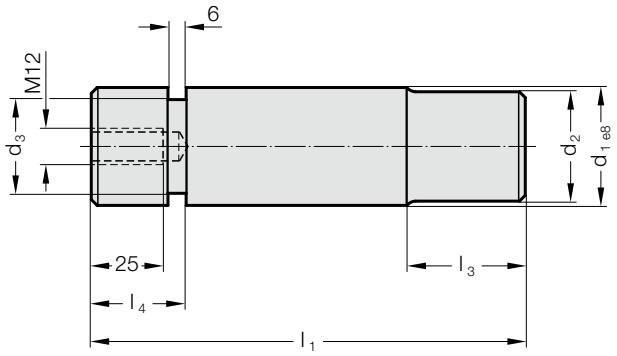

Description :
Les axes embrochables servent au maintien et à la sécurisation du serre-flan dans les outils

Matière :
C45 (1.0503), trempée et revenue 800 - 1000 N/mm²

Remarque :
Livraison avec rondelle et vis

Exemple de montage

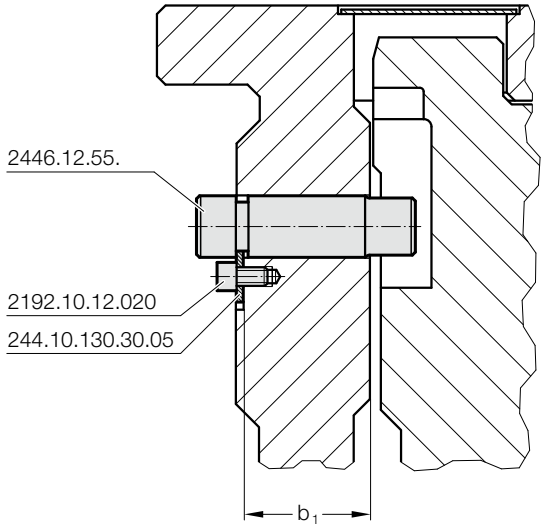

2446.12.55. Axe embrochable, selon la norme VW

N° de commande	d_1	d_2	d_3	l_1	l_3	l_4	r	b_1	Capacité de charge max. par axe embrochable charge dyn. [kg]
2446.12.55.032.105	32	29	24	105	25	22	4	63	500
2446.12.55.032.122	32	29	24	122	25	22	4	80	500
2446.12.55.040.139	40	37	32	139	32	32	5	80	750
2446.12.55.040.159	40	37	32	159	32	32	5	100	750
2446.12.55.050.167	50	47	42	167	40	32	6	100	1250
2446.12.55.050.192	50	47	42	192	40	32	6	125	1250
2446.12.55.063.202	63	60	55	202	50	32	6	125	2500
2446.12.55.063.237	63	60	55	237	50	32	6	160	2500