MUELLE DE GAS, STANDARD

Nota:
La fuerza inicial del muelle a 150 bar es de 1500 daN

Código de pedido para juego de piezas de recambio: 2480.12.01500
Código de pedido para juego de piezas de recambio: según Norma Renault EM24.54.700 2480.12.01500.R

Muelle de gas sin válvula
Ejemplo de pedido: 2480.13.01500. .P

Muelle de gas según Norma Renault EM24.54.700
Ejemplo de pedido: 2480.12.01500. .R
Muelle de gas según Norma Renault EM24.54.700 sin válvula
Ejemplo de pedido: 2480.13.01500. .R.P

1) Longitudes de carrera especiales no aptas para muelles de gas según Norma Renault EM24.54.700

Medio de presión: Nitrógen – N_2
Presión máxima de llenado: 150 bar
Presión minima de llenado: 25 bar
Temperatura de trabajo: 0°C a +80°C
Aumento de la presión en relación a la temperatura: ± 0,3%/°C
Núm. máx. de carreras recomend.: aprox. 15 a 40 (a 20°C)
Velocidad máxima del pistón: 1,6 m/s para 2480. ... .R: 2,0 m/s

2480.12.01500.

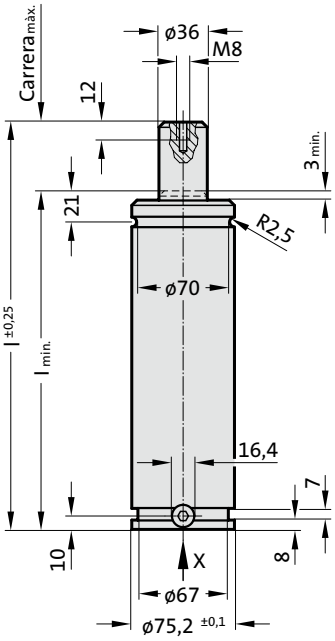

Vista X - Muelle de gas

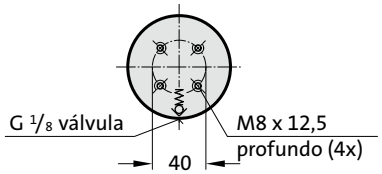

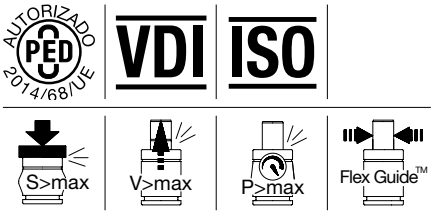

2480.12.01500.

Muelle de gas, Standard

Código	Carrera$_{max.}$ (s)	$l_{min.}$	l
2480.12.01500.013 1)	12,7	122,3	135
2480.12.01500.025	25	135	160
2480.12.01500.038	38,1	148,1	186,2
2480.12.01500.050	50	160	210
2480.12.01500.063	63,5	173,5	237
2480.12.01500.075 1)	75	185	260
2480.12.01500.080	80	190	270
2480.12.01500.088 1)	87,5	197,5	285
2480.12.01500.100	100	210	310
2480.12.01500.113 1)	112,5	222,5	335
2480.12.01500.125	125	235	360
2480.12.01500.138 1)	137,5	247,5	385
2480.12.01500.150 1)	150	260	410
2480.12.01500.160	160	270	430
2480.12.01500.175 1)	175	285	460
2480.12.01500.200	200	310	510
2480.12.01500.225 1)	225	335	560
2480.12.01500.250	250	360	610
2480.12.01500.275	275	385	660
2480.12.01500.300	300	410	710

Fuerza inicial del muelle en relación a la presión de llenado

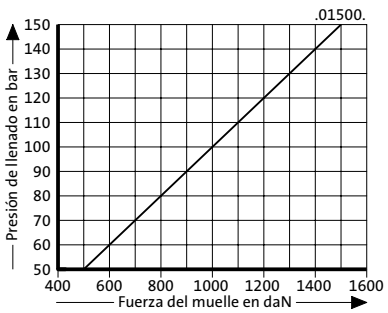

Diagrama de incremento de la presión en función de la carrera

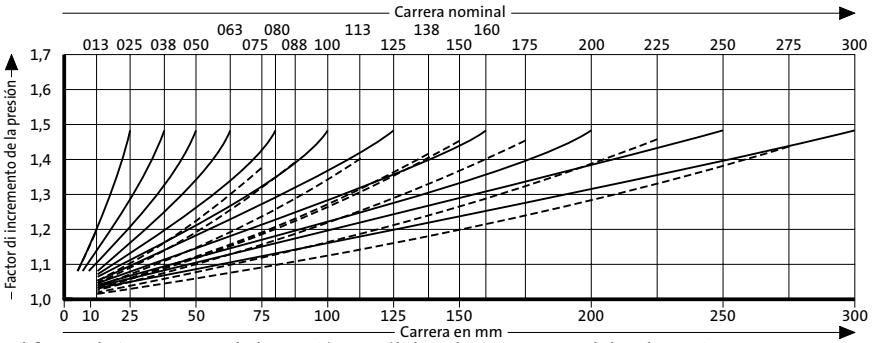

El factor de incremento de la presión es válido solamente para el desplazamiento del volumen de gas en relación a la carrera, sin otras influencias!