Molla a gas, standardizzate

Nota:
La forza iniziale della molla a 150 bar è pari a 170 daN

Numero d'ordine per il corredo dei ricambi:
2480.15.00150
Molla a gas senza valvola
Esempio di ordinazione: 2480.15.00150. .P

Fluido operativo per la messa in pressione:
gas azoto – N_2
Massima pressione di carica: 150 bar
Minima pressione di carica: 20 bar
Temperatura ambiente per il funzionamento:
da 0°C a +80°C
Incremento di forza per effetto della temperatura:
± 0,3%/°C
Corse al minuto, massime raccomandate:
da circa 80 - 100 (a 20°C)
Massima velocità dello stelo del pistone: 1,8 m/s

2480.15.00150.

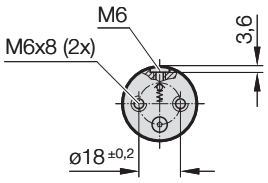

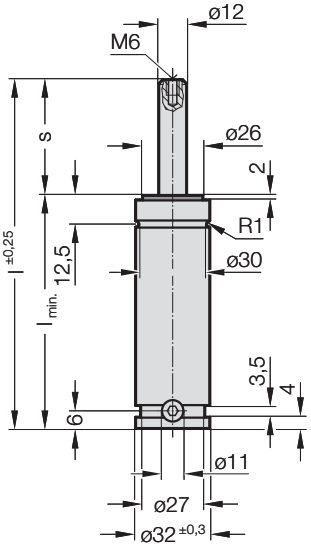

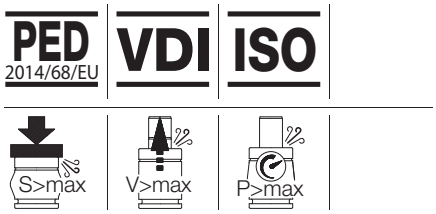

2480.15.00150. Molla a gas, standardizzate

N. d'ordine	s (Corsa $_{max}$)	$l_{min.}$	l	Volume gas [l]	Peso [kg]
2480.15.00150.010	10	60	70	0,012	0,28
2480.15.00150.013	12,7	62,7	75,4	0,013	0,29
2480.15.00150.016	16	66	82	0,015	0,3
2480.15.00150.025	25	75	100	0,02	0,33
2480.15.00150.038	38	88	126	0,027	0,36
2480.15.00150.050	50	100	150	0,034	0,4
2480.15.00150.063	63,5	113,5	177	0,042	0,44
2480.15.00150.080	80	130	210	0,051	0,49
2480.15.00150.100	100	150	250	0,061	0,55
2480.15.00150.125	125	175	300	0,075	0,64

Forza iniziale della molla
in funzione della pressione di carica

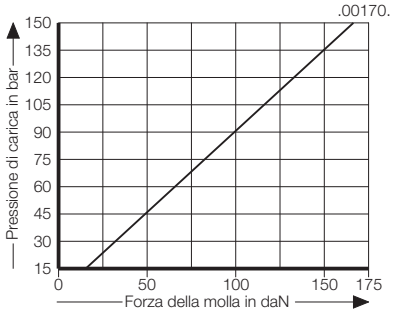

Diagramma dell'incremento di pressione in funzione della corsa

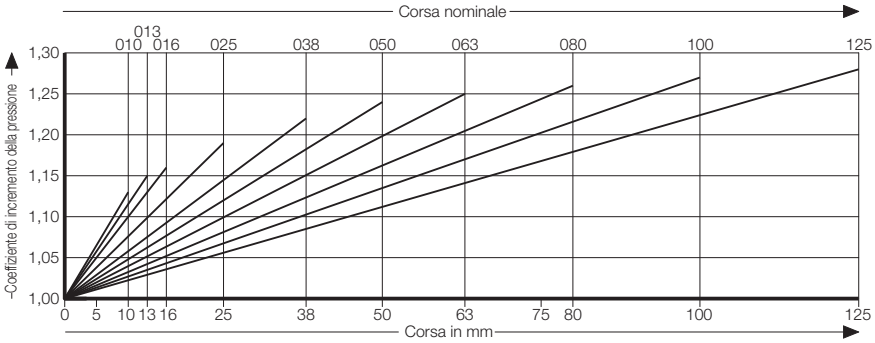

Il coefficiente di incremento della pressione è valido per i cambiamenti di volume del gas derivanti dalla corsa senza tenere conto degli altri fattori coinvolti!