Gasdruckfeder, Standard

Hinweis:
Anfangsfederkraft bei 150 bar ist 1530 daN

Bestell-Nr. für Ersatzteilsatz: 2480.15.01500
(Hublänge 13 nicht reparabel)

Gasdruckfeder ohne Ventil
Bestell-Beispiel: 2480.15.01500. .P

1) Sonderhublängen

Druckmedium: Stickstoff - N_2
max. Fülldruck: 150 bar
min. Fülldruck: 20 bar
Arbeitstemperatur: 0°C bis +80°C
temperaturabh. Kraftanstieg: ± 0,3%/°C
empfohlene max. Hübe/Minute:
ca. 15 bis 50 (bei 20°C)
max. Kolbenstangengeschwindigkeit: 1,8 m/s

2480.15.01500.

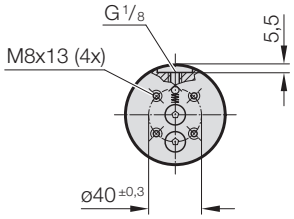

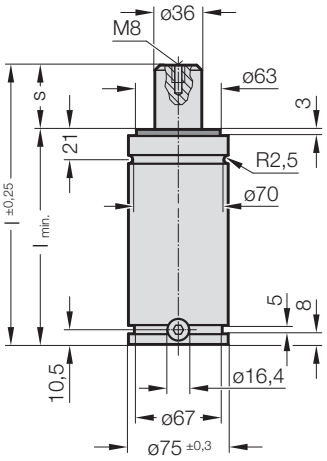

PED 2014/68/EU | VDI | ISO

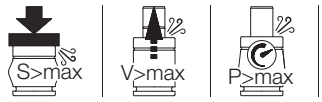

2480.15.01500. **Gasdruckfeder, Standard**

Bestell-Nummer		s (Hub max)	l	$l_{min.}$	Gasvolumen [l]	Gewicht [kg]
2480.15.01500.013	1)	13	135	122	0,093	3,26
2480.15.01500.025		25	160	135	0,137	3,47
2480.15.01500.038		38	186	148	0,183	3,67
2480.15.01500.050		50	210	160	0,225	3,85
2480.15.01500.063		63,5	237	173,5	0,272	4,05
2480.15.01500.075	1)	75	260	185	0,313	4,23
2480.15.01500.080		80	270	190	0,33	4,3
2480.15.01500.088	1)	87,5	285	197,5	0,356	4,42
2480.15.01500.100		100	310	210	0,4	4,6
2480.15.01500.113	1)	112,5	335	222,5	0,444	4,78
2480.15.01500.125		125	360	235	0,488	4,97
2480.15.01500.138	1)	137,5	385	247,5	0,532	5,16
2480.15.01500.150	1)	150	410	260	0,576	5,35
2480.15.01500.160		160	430	270	0,611	5,5
2480.15.01500.175	1)	175	460	285	0,664	5,73
2480.15.01500.200		200	510	310	0,748	6,13
2480.15.01500.225	1)	225	560	335	0,824	6,6
2480.15.01500.250		250	610	360	0,899	7,08
2480.15.01500.275	1)	275	660	385	0,975	7,55
2480.15.01500.300		300	710	410	1,05	8,02

Anfangsfederkraft in
Abhängigkeit vom Auffülldruck

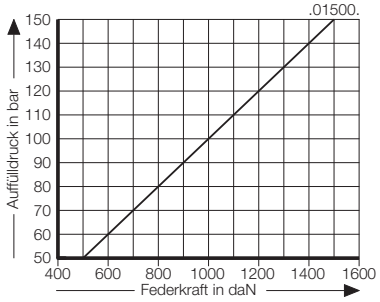

Hubabhängiges Druckaufbaudiagramm

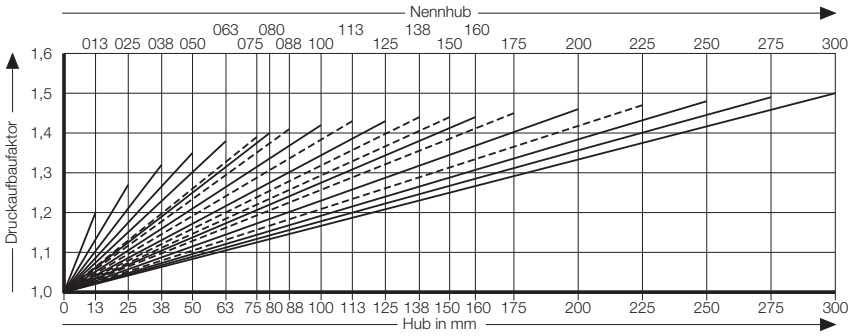

Druckaufbaufaktor gilt für hubabhängige Gasvolumenverdrängung ohne Einflussgrößen!