Sprężyna gazowa, standard
Warianty mocowania

2480.007.03000

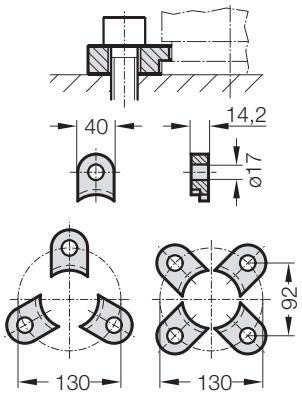

2480.008.03000 [3]

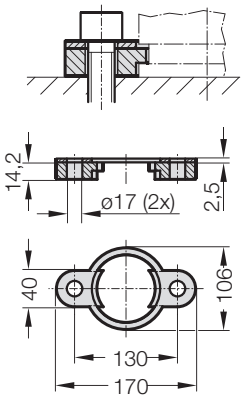

2480.010.03000.140 [3]
2480.010.03000.215* [3]

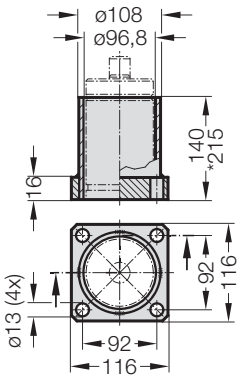

2480.011.03000

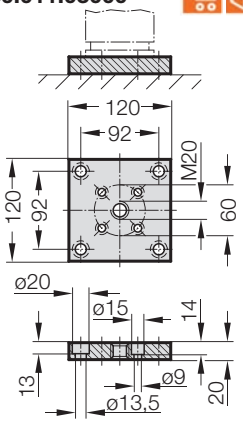

2480.011.03000.2

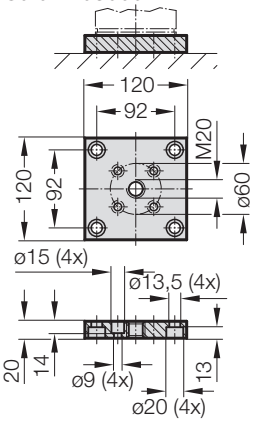

2480.022.03000

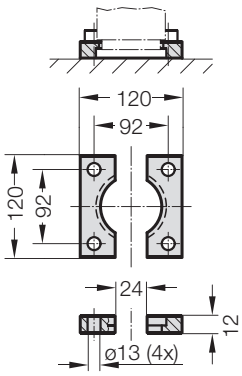

2480.044.03000 [2]

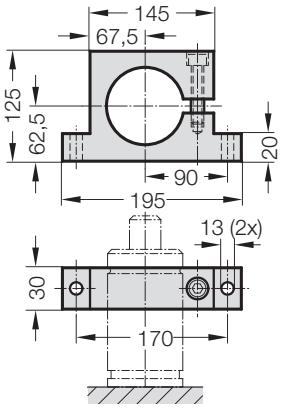

2480.044.03.03000 [2]

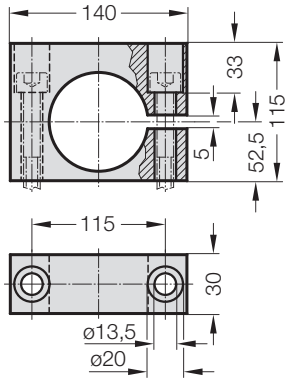

2480.045.03000 [2]

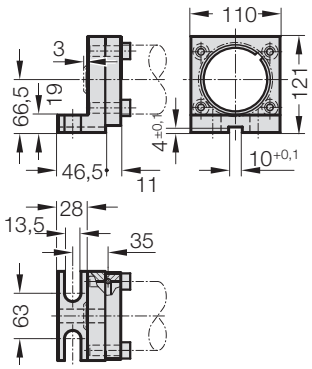

2480.047.03000 [2]

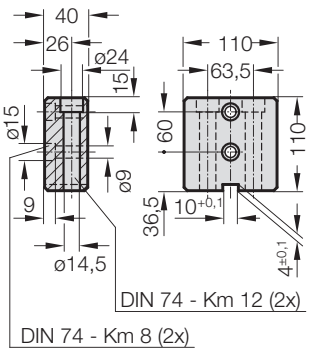

2480.055.03000

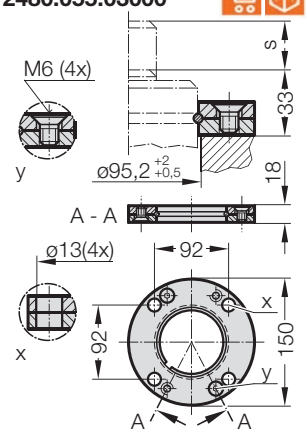

2480.057.03000

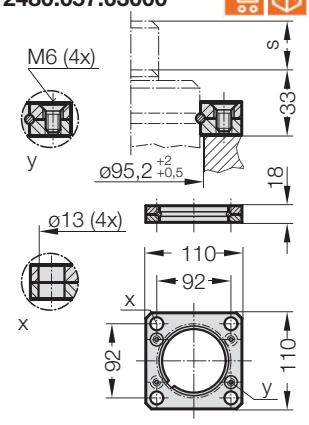

2480.064.03000 [4]

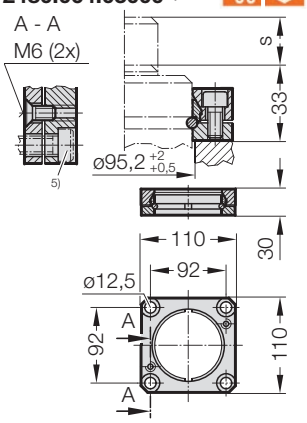

Uwaga:

[2] Uwaga:
Siła sprężyny musi być absorbowana przez powierzchnię dolną cylindra!

[3] Nie można stosować przy połączeniu w sieć.

[4] Czworokątny kołnierz oporowy, zabezpieczony przed obrotem, mocowanie do przyłącza sieciowego.

[5] Śruby z łbem walcowym o gnieździe sześciokątnym (zalecane: z niewielkim łbem).