SPRĘŻYNA GAZOWA, MAŁOWYMIAROWA, O NIEWIELKIEJ SILE NACISKU

Opis:
Sprężyny gazowe posiadają barwne oznaczenia odpowiadające zakresom siły nacisku 50-100-150-200 daN.

Pod względem konstrukcyjnym wszystkie mechanizmy podnoszenia elementów o różnych siłach nacisku sprężyn są zaprojektowane jednakowo, a różnice siły wynikają wyłącznie z różnych wartości ciśnienia napełniania.
Należy to uwzględniać w przypadku uzupełniania stanu gazu lub napraw.

Uwaga:
Numer katalogowy zestawu naprawczego: 2480.21.00150

Medium podciśnieniem: azot – N_2
Maks. ciśnienie napełniania: 180 bar
Min. ciśnienie napełniania: 25 bar
Temperatura robocza: 0°C do +80°C
Zależny od temp.wzrost siły: ± 0,3%/°C
Zalec. maks. liczba skoków/min:
ok. 80 do 100 (w temp. 20°C)
Maks. prędkość tłoka: 1,6 m/s

Obliczanie sił sprężyn – zob. wykres.

Na życzenie klienta dostarczany jest element nienapełniony medium, nr katalogowy 2480.22.00000...., oznaczenie kolorem czarnym

2480.22. .1

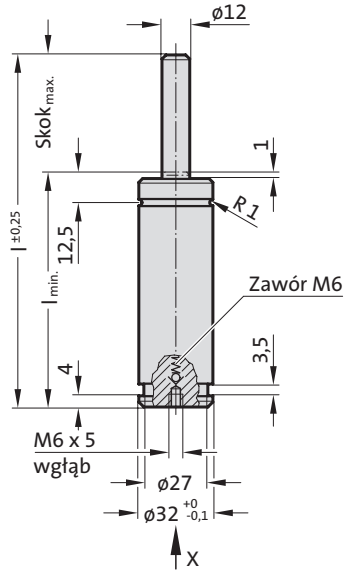

Widok X - sprężyna gazowa

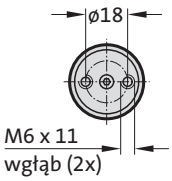

DOPUSZCZENIE PED 2014/68/UE | VDI | ISO

S>max | V>max | P>max

2480.22. .1 Sprężyna gazowa, małowymiarowa, o niewielkiej sile nacisku

Numer katalogowy*	Skok$_{max.}$ (s)	l	l$_{min.}$
2480.22.□□□□□.010.1	10	70	60
2480.22.□□□□□.013.1	12,7	75,4	62,7
2480.22.□□□□□.016.1	16	82	66
2480.22.□□□□□.025.1	25	100	75
2480.22.□□□□□.038.1	38,1	126,2	88,1
2480.22.□□□□□.050.1	50	150	100
2480.22.□□□□□.063.1	63,5	177	113,5
2480.22.□□□□□.080.1	80	210	130
2480.22.□□□□□.100.1	100	250	150
2480.22.□□□□□.125.1	125	300	175

*wraz z poczatkowa siła sprezyny
Oznaczenie siły sprężynyPoczatkowa siła sprezyny [daN] - Ciśnienie napełniania [bar] - Kolor:
.00050. - 45 - zielony
.00100. - 90 - niebieski
.00150. - 135 - czerwony
.00200. - 180 - żółty

Początkowa siła sprężyny
w zależności od ciśnienia napełniania

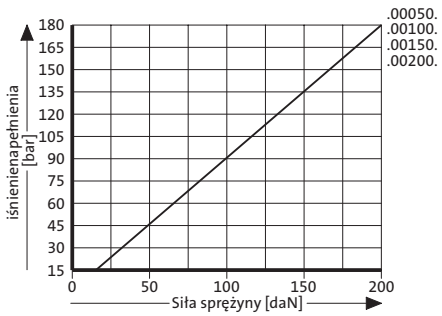

Wykres ciśnienia w zależności od skoku

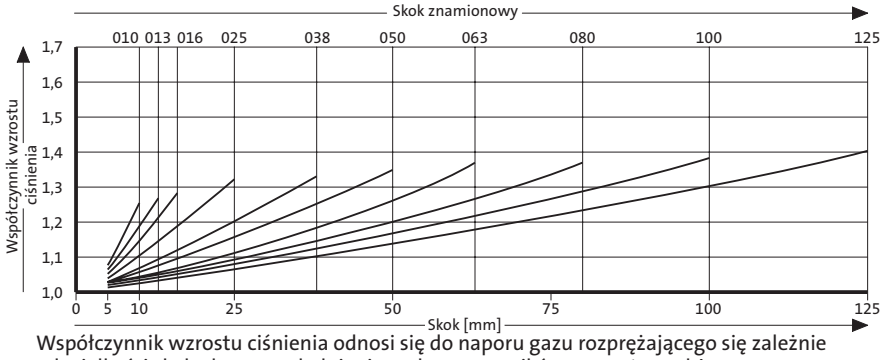

Współczynnik wzrostu ciśnienia odnosi się do naporu gazu rozprężającego się zależnie od wielkości skoku bez uwzględnienia wpływu czynników zewnętrznych!