MOLLA A GAS DEL TIPO LCF, CON FUNZIONAMENTO SMORZATO

Nota:
La forza iniziale della molla F_{lcf} a 150 bar è pari a 700 daN
Intera forza della molla disponible dopo 4,6 mm di corsa smorzata

Numero d'ordine per il corredo dei ricambi: 2484.12.01500

Molla a gas senza valvola
Esempio di ordinazione: 2484.12.01500. .P

Fluido operativo per la messa in pressione: gas azoto – N_2
Massima pressione di carica: 150 bar
Minima pressione di carica: 105 bar
Temperatura ambiente per il funzionamento: da 0°C a +80°C
Incremento di forza per effetto della temperatura: ± 0,3%/°C
Corse al minuto, massime raccomandate: da circa 15 a 40 (a 20°C)
Massima velocità del pistone: 1,6 m/s

2484.12.01500.

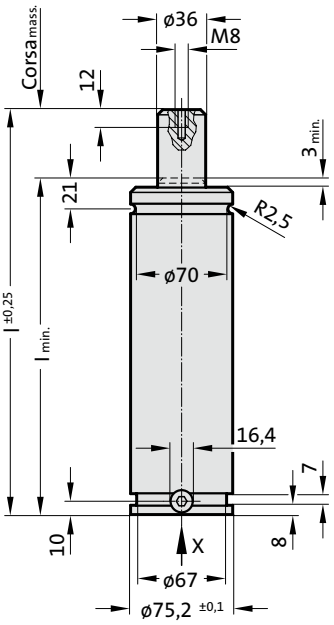

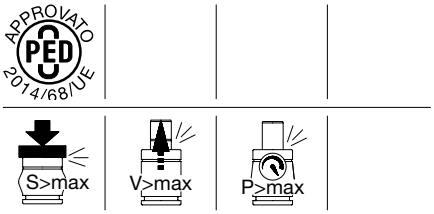

Vista in direzione X - Molla a gas

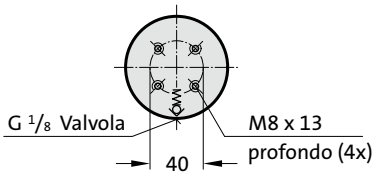

2484.12.01500.

Molla a gas del tipo LCF, con funzionamento smorzato

N. d'ordine	$Corsa_{mass.}$ (s)	$l_{min.}$	l
2484.12.01500.025	25	135	160
2484.12.01500.038	38,1	148,1	186,2
2484.12.01500.050	50	160	210
2484.12.01500.063	63,5	173,5	237
2484.12.01500.080	80	190	270
2484.12.01500.100	100	210	310
2484.12.01500.125	125	235	360
2484.12.01500.160	160	270	430
2484.12.01500.200	200	310	510
2484.12.01500.250	250	360	610
2484.12.01500.300	300	410	710

Forza iniziale della molla
in funzione della pressione di carica

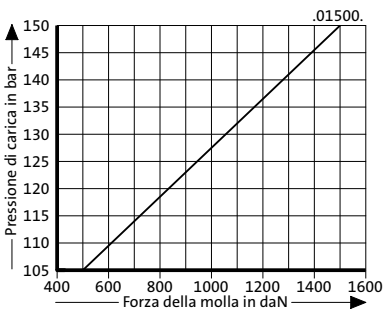

Diagramma dell'incremento di pressione in funzione della corsa

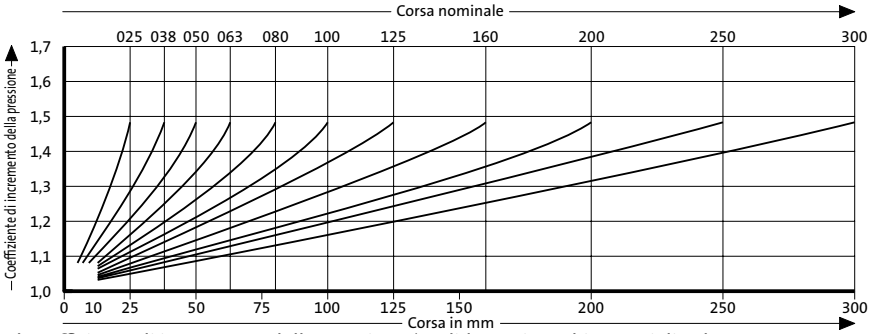

Il coefficiente di incremento della pressione è valido per i cambiamenti di volume del gas derivanti dalla corsa senza tenere conto degli altri fattori coinvolti!