MUELLE DE GAS LCF, CON AMORTIGUACIÓN

Nota:
La fuerza inicial del muelle F_{lcf} a 150 bar es de 700 daN.
La fuerza total del muelle se alcanza después de la carrera amortiguada del muelle de 4,6 mm.

Código de pedido para juego de piezas de recambio: 2484.12.01500

Muelle de gas sin válvula
Ejemplo de pedido: 2484.12.01500. .P

Medio de presión: Nitrógen – N_2
Presión máxima de llenado: 150 bar
Presión minima de llenado: 105 bar
Temperatura de trabajo: 0°C a +80°C
Aumento de la presión en relación a la temperatura: ± 0,3%/°C
Núm. máx. de carreras recomend.:
aprox. 15 a 40 (a 20°C)
Velocidad máxima del pistón: 1,6 m/s

2484.12.01500.

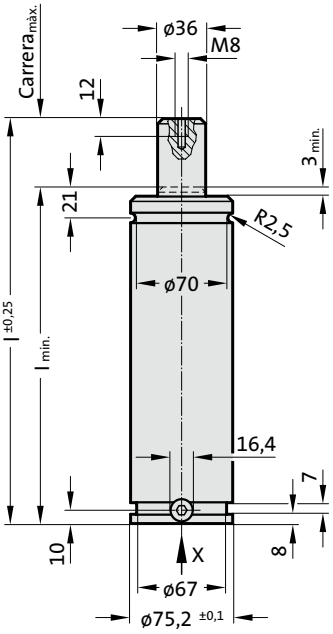

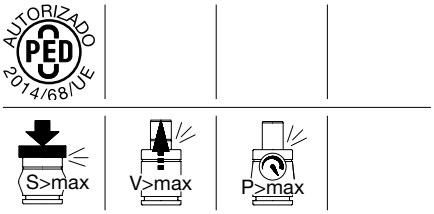

Vista X - Muelle de gas

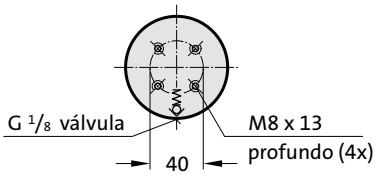

2484.12.01500.

Muelle de gas LCF, con amortiguación

Código	Carrera$_{max.}$ (s)	$l_{min.}$	l
2484.12.01500.025	25	135	160
2484.12.01500.038	38,1	148,1	186,2
2484.12.01500.050	50	160	210
2484.12.01500.063	63,5	173,5	237
2484.12.01500.080	80	190	270
2484.12.01500.100	100	210	310
2484.12.01500.125	125	235	360
2484.12.01500.160	160	270	430
2484.12.01500.200	200	310	510
2484.12.01500.250	250	360	610
2484.12.01500.300	300	410	710

Fuerza inicial del muelle en relación a la presión de llenado

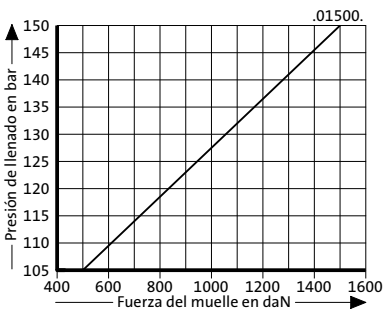

Diagrama de incremento de la presión en función de la carrera

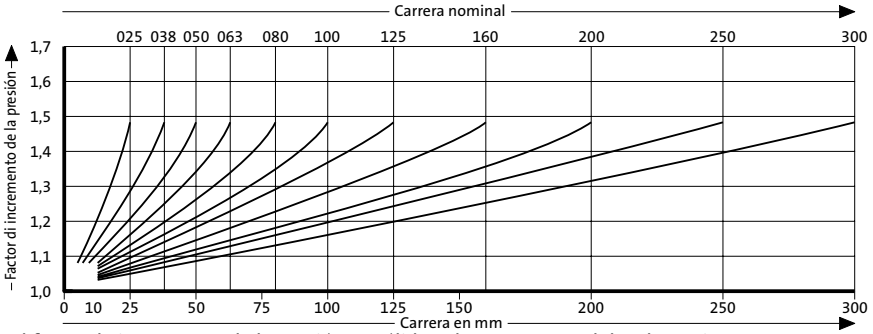

El factor de incremento de la presión es válido solamente para el desplazamiento del volumen de gas en relación a la carrera, sin otras influencias!