Ressort à gaz, à hauteur réduite

Remarque :
La force initiale du ressort à 150 bar est de 740 daN

N° de commande pour jeu de pièces détachées : 2485.15.00750
(Longueurs de course 6 et 13 non réparables)

Ressorts à gaz sans valve
Exemple de commande : 2485.15.00750. .P

Fluide de pression : Azote – N_2
Pression max. de remplissage en gaz : 150 bars
Pression min. de remplissage en gaz : 20 bars
Température de fonctionnement : 0°C à +80°C
Augmentation de force en fonction de la température : ± 0,3%/°C
Nombre maximal recommandé de courses/minute : env. 30 à 80 (à 20°C)
Vitesse maximale de la tige de piston : 1,8 m/s

2485.15.00750.

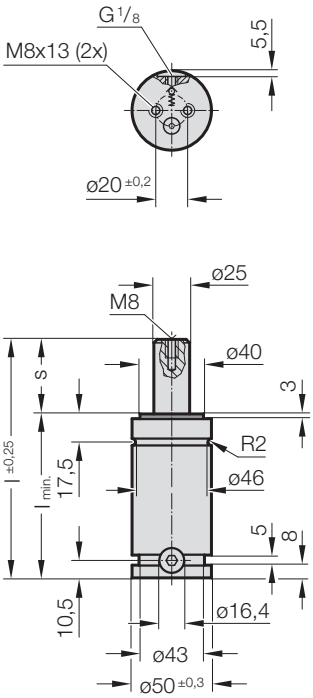

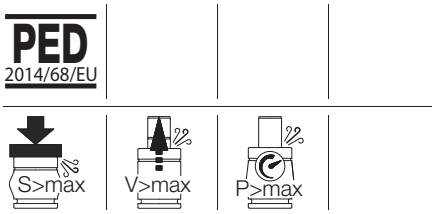

2485.15.00750. Ressort à gaz, à hauteur réduite

N° de commande	s (Course max.)	$l_{min.}$	l	Volume de gaz [l]	Poids [kg]
2485.15.00750.006	6	56	62	0,018	0,6
2485.15.00750.013	13	63	76	0,029	0,66
2485.15.00750.019	19	69	88	0,038	0,71
2485.15.00750.025	25	75	100	0,046	0,75
2485.15.00750.038	38	88	126	0,066	0,85
2485.15.00750.050	50	100	150	0,083	0,95
2485.15.00750.063	63	113	176	0,102	1,05
2485.15.00750.080	80	130	210	0,127	1,18
2485.15.00750.100	100	150	250	0,157	1,33
2485.15.00750.125	125	175	300	0,193	1,52

Force initiale du ressort en fonction de la pression de remplissage

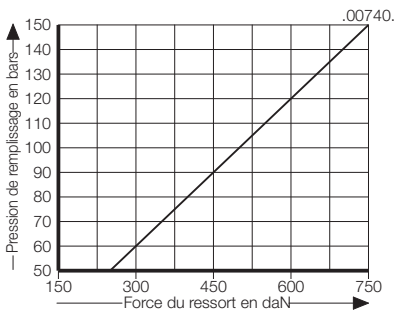

Diagramme d'augmentation de la pression en fonction de la course

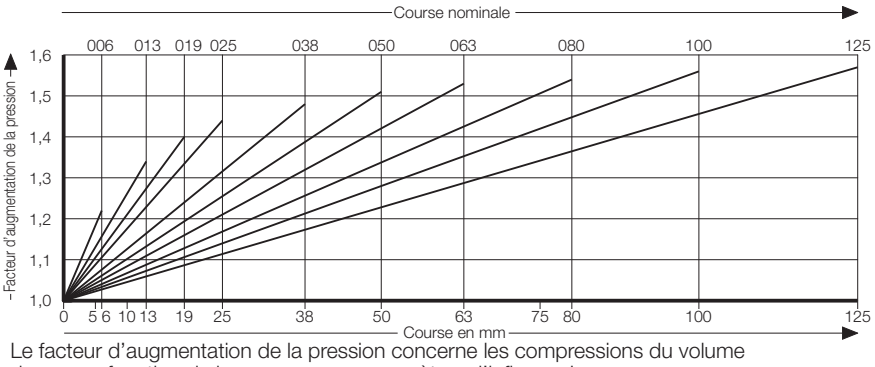

Le facteur d'augmentation de la pression concerne les compressions du volume du gaz en fonction de la course, sans paramètres d'influence!