MOLLA A GAS SPEED CONTROL, A CORSA FRENATA

Nota:
La forza iniziale della molla a 150 bar è pari a 1500 daN

Numero d'ordine per il corredo dei ricambi:
2486.12.01500

Fluido operativo per la messa in pressione:
gas azoto – N_2
Massima pressione di carica: 150 bar
Minima pressione di carica: 25 bar
Temperatura ambiente per il funzionamento:
da 0°C a +80°C
Incremento di forza per effetto della temperatura: ± 0,3%/°C
Corse al minuto, massime raccomandate:
da circa 14 a 19 (a 20°C)
Course de ralentissement: ~30 mm
Velocità della corsa di ritorno frenata: 0,4 m/s

2486.12.01500.

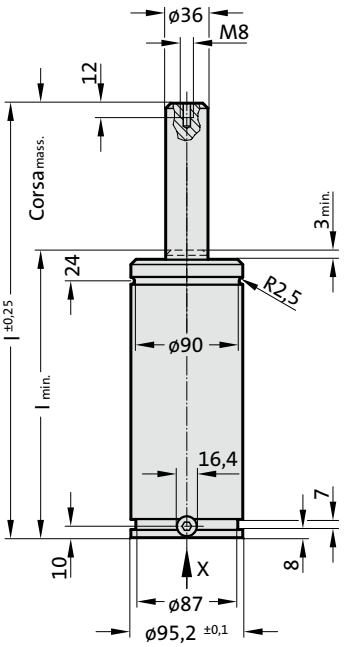

Vista in direzione X - Molla a gas

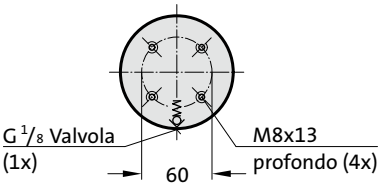

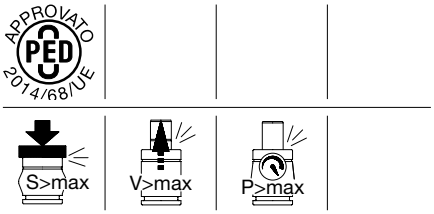

2486.12.01500.

Molla a gas SPEED CONTROL, a corsa frenata

N. d'ordine	$Corsa_{mass.}$ (s)	$l_{min.}$	l
2486.12.01500.125	125	245	370
2486.12.01500.160	160	280	440
2486.12.01500.200	200	320	520
2486.12.01500.250	250	370	620
2486.12.01500.300	300	420	720

Forza iniziale della molla
in funzione della pressione di carica

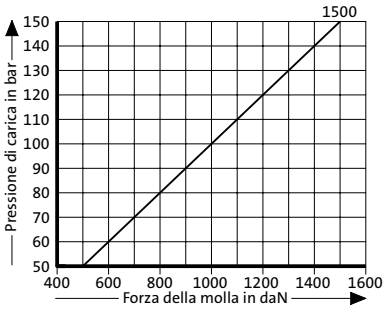

Diagramma dell'incremento di pressione in funzione della corsa

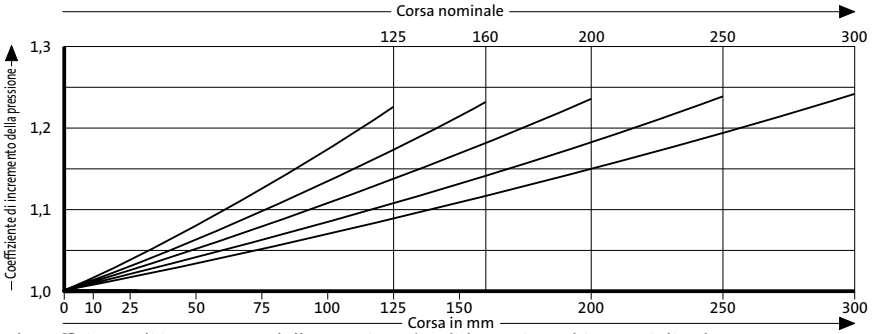

Il coefficiente di incremento della pressione è valido per i cambiamenti di volume del gas derivanti dalla corsa senza tenere conto degli altri fattori coinvolti!