PLYNOVÉ PRUŽINY SPEED CONTROL, TLUMENÉ

Upozornění:
Počáteční síla pružiny při 150 barech je 3000 daN

Objednací č. pro sadu náhradních dílů:
2486.12.03000

tlakové médium: dusík – N_2
max. plnící tlak: 150 barů
min. plnící tlak: 25 barů
provozní teplota: 0 °C až +80 °C
na teplotě závislý nárůst síly: ± 0,3 %/°C
doporučené max. zdvihy/minutu:
cca 10-13 (při 20 °C)
délka zpětného zdvihu, tlumená: ~30 mm
rychlost zpětného zdvihu, tlumená:
0,4 m/s

2486.12.03000.

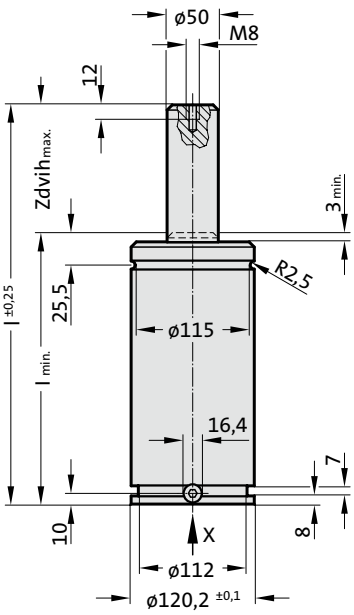

Pohled X - Plynová pružina

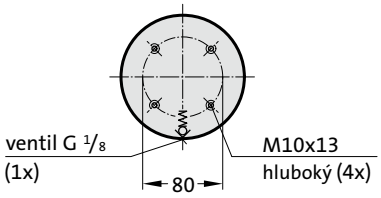

POVOLENÍ: PED 2014/68/EU

S>max V>max P>max

2486.12.03000.

Plynové pružiny SPEED CONTROL, tlumené

Objednací číslo	$Zdvih_{max.}$ (s)	$l_{min.}$	l
2486.12.03000.125	125	265	390
2486.12.03000.160	160	300	460
2486.12.03000.200	200	340	540
2486.12.03000.250	250	390	640
2486.12.03000.300	300	440	740

Počáteční síla plynové pružiny v závislosti na plnícím tlaku

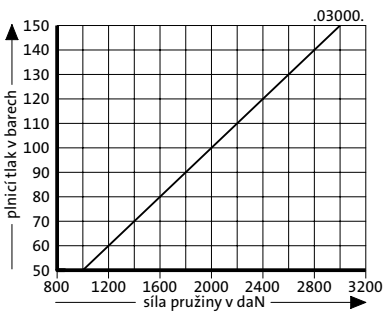

Nárůst tlaku v závislosti na zdvihu

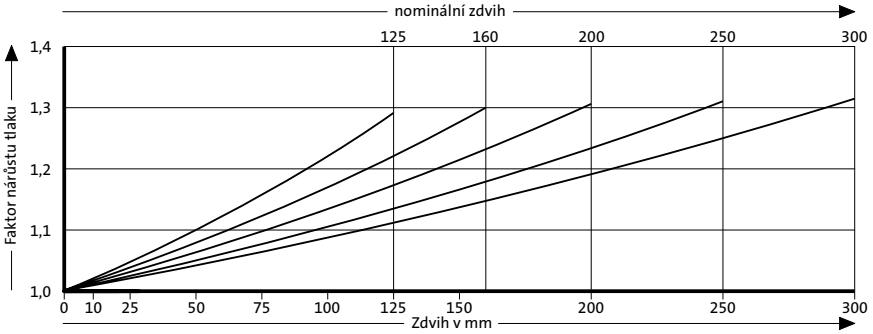

Uvedený faktor nárůstu tlaku je závislý na zdvihu plynové pružiny bez vnějších vlivů!