PLYNOVÉ PRUŽINY POWERLINE

Upozornění:
Počáteční síla pružiny při 150 barech je 1500 daN

Objednací č. pro sadu náhradních dílů:
2487.12.01500

Plynová pružina bez ventilu
Příklad objednávky: 2487.12.01500. .P

tlakové médium: dusík – N_2
max. plnící tlak: 150 barů
min. plnící tlak: 25 barů
provozní teplota: 0 °C až +80 °C
na teplotě závislý nárůst síly: ± 0,3 %/°C
doporučené max. zdvihy/minutu:
cca 50-100 (při 20 °C)
max. rychlost pístu: 1,6 m/s

2487.12.01500.

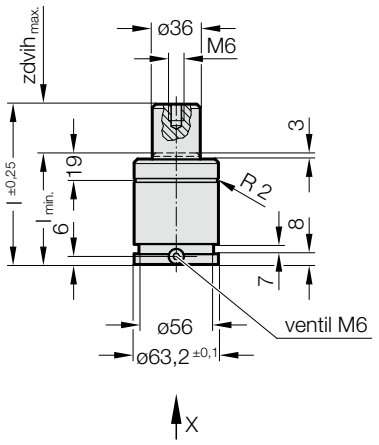

pohled X

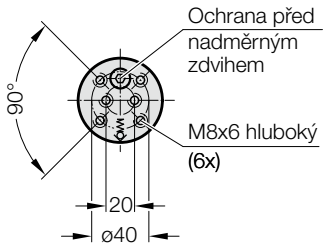

POVOLENÍ PED 2014/68/EU | VDI | ISO

S>max | V>max | P>max | Flex Guide™

2487.12.01500.

Plynové pružiny POWERLINE

Objednací číslo	Zdvih$_{max.}$ (s)	$l_{min.}$	l
2487.12.01500.013	13	57	70
2487.12.01500.016	16	60	76
2487.12.01500.019	19	63	82
2487.12.01500.025	25	69	94
2487.12.01500.032	32	76	108
2487.12.01500.038	38	82	120
2487.12.01500.050	50	94	144
2487.12.01500.063	63	107	170
2487.12.01500.075	75	119	194
2487.12.01500.080	80	124	204
2487.12.01500.100	100	144	244
2487.12.01500.125	125	169	294

Počáteční síla plynové pružiny
v závislosti na plnícím tlaku

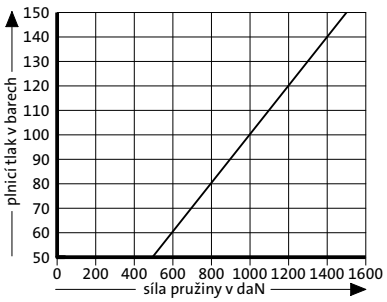

Nárůst tlaku v závislosti na zdvihu

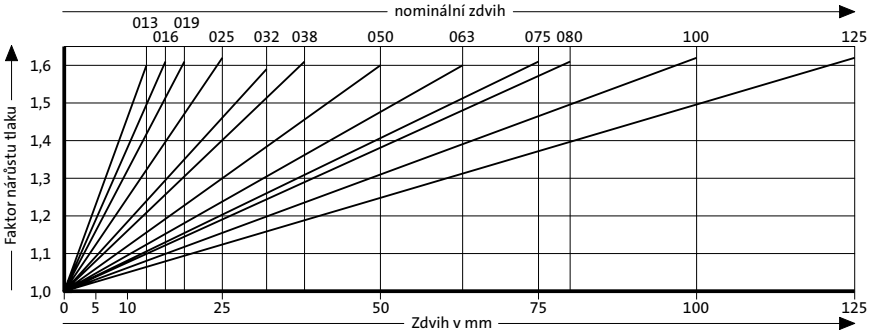

Uvedený faktor nárůstu tlaku je závislý na zdvihu plynové pružiny bez vnějších vlivů!