MOLLA A GAS POWERLINE

Nota:
La forza iniziale della molla a 150 bar è pari a 1500 daN

Numero d'ordine per il corredo dei ricambi: 2487.12.01500

Molla a gas senza valvola
Esempio di ordinazione: 2487.12.01500. .P

Fluido operativo per la messa in pressione: gas azoto – N_2
Massima pressione di carica: 150 bar
Minima pressione di carica: 25 bar
Temperatura ambiente per il funzionamento: da 0°C a +80°C
Incremento di forza per effetto della temperatura: ± 0,3%/°C
Corse al minuto, massime raccomandate: da circa 50 a 100 (a 20°C)
Massima velocità del pistone: 1,6 m/s

2487.12.01500.

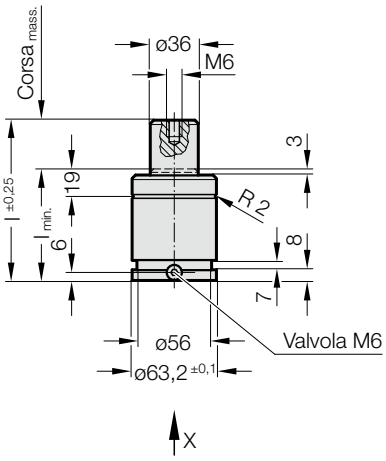

Vista in direzione X

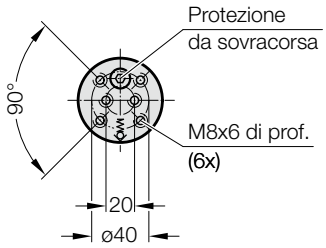

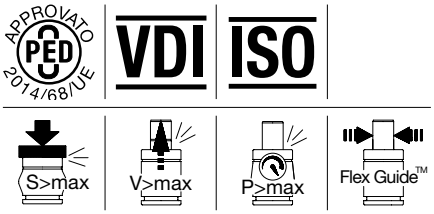

2487.12.01500.

Molla a gas POWERLINE

N. d'ordine	$Corsa_{mass.}$ (s)	$l_{min.}$	l
2487.12.01500.013	13	57	70
2487.12.01500.016	16	60	76
2487.12.01500.019	19	63	82
2487.12.01500.025	25	69	94
2487.12.01500.032	32	76	108
2487.12.01500.038	38	82	120
2487.12.01500.050	50	94	144
2487.12.01500.063	63	107	170
2487.12.01500.075	75	119	194
2487.12.01500.080	80	124	204
2487.12.01500.100	100	144	244
2487.12.01500.125	125	169	294

Forza iniziale della molla
in funzione della pressione di carica

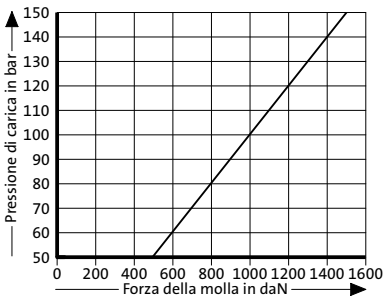

Diagramma dell'incremento di pressione in funzione della corsa

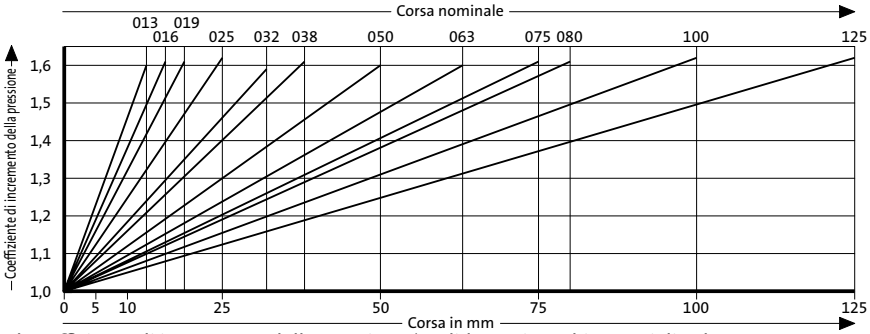

Il coefficiente di incremento della pressione è valido per i cambiamenti di volume del gas derivanti dalla corsa senza tenere conto degli altri fattori coinvolti!