MOLLA A GAS POWERLINE

Nota:
La forza iniziale della molla a 150 bar è pari a 6630 daN

Numero d'ordine per il corredo dei ricambi:
2487.12.06600

Molla a gas senza valvola
Esempio di ordinazione: 2487.12.06600. .P

Fluido operativo per la messa in pressione:
gas azoto – N_2
Massima pressione di carica: 150 bar
Minima pressione di carica: 25 bar
Temperatura ambiente per il funzionamento:
da 0°C a +80°C
Incremento di forza per effetto della temperatura: ± 0,3%/°C
Corse al minuto, massime raccomandate:
da circa 20 a 100 (a 20°C)
Massima velocità del pistone: 1,6 m/s

2487.12.06600.

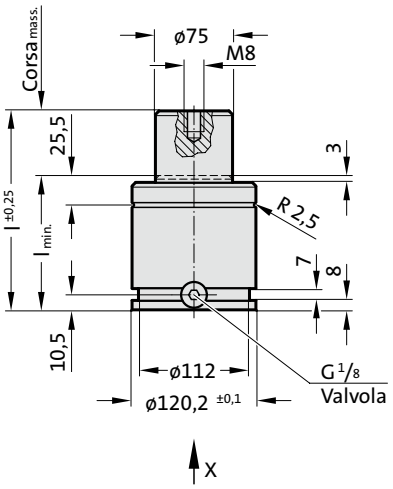

Vista in direzione X

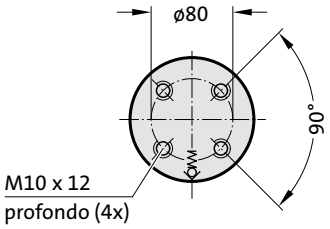

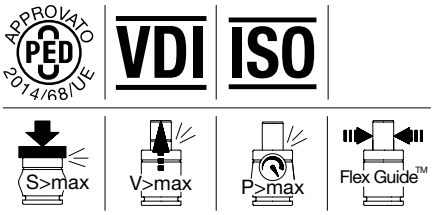

2487.12.06600.

Molla a gas POWERLINE

N. d'ordine	$Corsa_{mass.}$ (s)	$l_{min.}$	l
2487.12.06600.016	16	84	100
2487.12.06600.019	19	87	106
2487.12.06600.025	25	93	118
2487.12.06600.032	32	100	132
2487.12.06600.038	38	106	144
2487.12.06600.050	50	118	168
2487.12.06600.063	63	131	194
2487.12.06600.075	75	143	218
2487.12.06600.080	80	148	228
2487.12.06600.100	100	168	268
2487.12.06600.125	125	193	318

Forza iniziale della molla
in funzione della pressione di carica

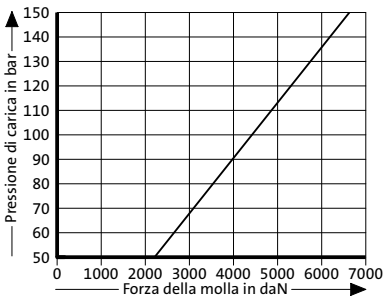

Diagramma dell'incremento di pressione in funzione della corsa

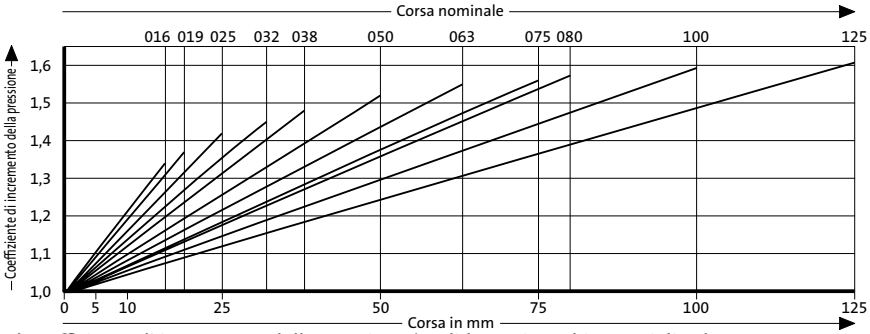

Il coefficiente di incremento della pressione è valido per i cambiamenti di volume del gas derivanti dalla corsa senza tenere conto degli altri fattori coinvolti!