MUELLE DE GAS POWERLINE

Nota:
La fuerza inicial del muelle a 150 bar es de 6630 daN

Código de pedido para juego de piezas de recambio: 2487.12.06600

Muelle de gas sin válvula
Ejemplo de pedido: 2487.12.06600. .P

Medio de presión: Nitrógen – N_2
Presión máxima de llenado: 150 bar
Presión minima de llenado: 25 bar
Temperatura de trabajo: 0°C a +80°C
Aumento de la presión en relación a la temperatura: ± 0,3%/°C
Núm. máx. de carreras recomend.: aprox. 20 a 100 (a 20°C)
Velocidad máxima del pistón: 1,6 m/s

2487.12.06600.

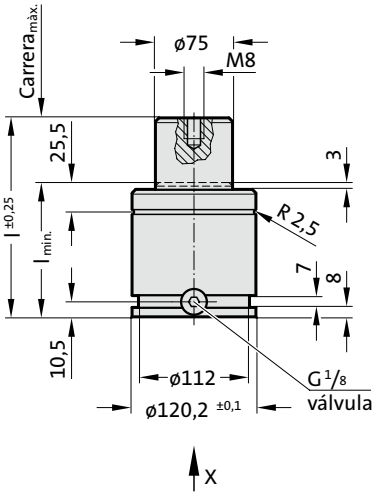

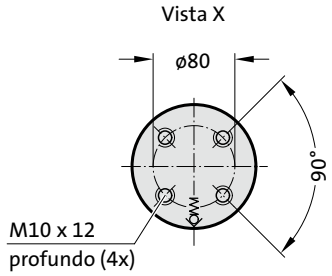

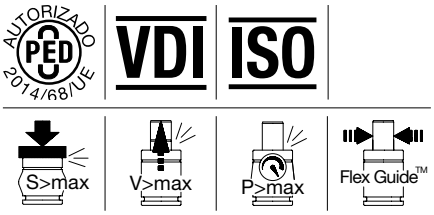

2487.12.06600.

Muelle de gas POWERLINE

Código	Carrera$_{max.}$ (s)	$l_{min.}$	l
2487.12.06600.016	16	84	100
2487.12.06600.019	19	87	106
2487.12.06600.025	25	93	118
2487.12.06600.032	32	100	132
2487.12.06600.038	38	106	144
2487.12.06600.050	50	118	168
2487.12.06600.063	63	131	194
2487.12.06600.075	75	143	218
2487.12.06600.080	80	148	228
2487.12.06600.100	100	168	268
2487.12.06600.125	125	193	318

Fuerza inicial del muelle en relación a la presión de llenado

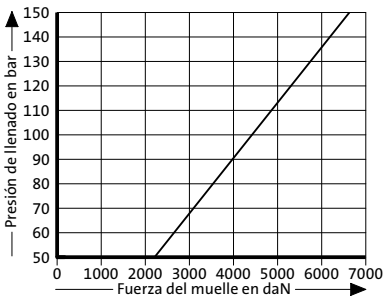

Diagrama de incremento de la presión en función de la carrera

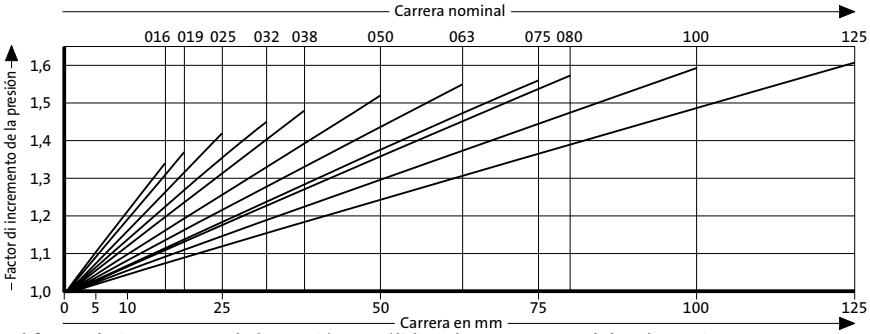

El factor de incremento de la presión es válido solamente para el desplazamiento del volumen de gas en relación a la carrera, sin otras influencias!