MUELLE DE GAS POWERLINE CON BASE REFORZADA

Nota:
La fuerza inicial del muelle a 150 bar es de 6630 daN

Código de pedido para juego de piezas de recambio: 2487.12.06600

Medio de presión: Nitrógen – N_2
Presión máxima de llenado: 150 bar
Presión minima de llenado: 25 bar
Temperatura de trabajo: 0°C a +80°C
Aumento de la presión en relación a la temperatura: ± 0,3%/°C
Núm. máx. de carreras recomend.: aprox. 20 a 100 (a 20°C)
Velocidad máxima del pistón: 1,6 m/s

2487.12.33.06600.

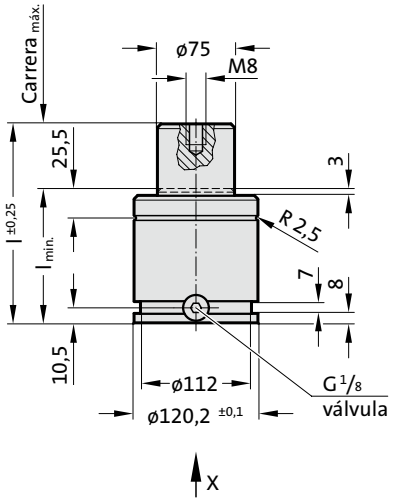

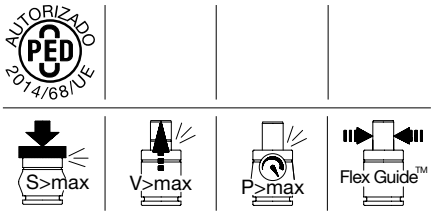

Vista X

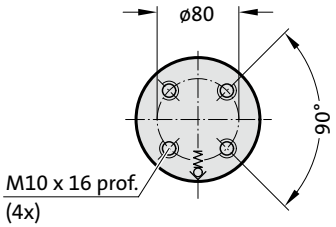

2487.12.33.06600.

Muelle de gas POWERLINE con base reforzada

Código	Carrera$_{max.}$ (s)	$l_{min.}$	l
2487.12.33.06600.016	16	88	104
2487.12.33.06600.019	19	91	110
2487.12.33.06600.025	25	97	122
2487.12.33.06600.032	32	104	136
2487.12.33.06600.038	38	110	148
2487.12.33.06600.050	50	122	172
2487.12.33.06600.063	63	135	198
2487.12.33.06600.075	75	147	222
2487.12.33.06600.080	80	152	232
2487.12.33.06600.100	100	172	272
2487.12.33.06600.125	125	197	322

Fuerza inicial del muelle en relación a la presión de llenado

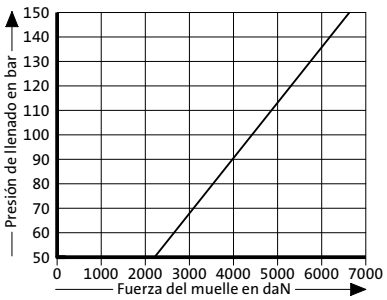

Diagrama de incremento de la presión en función de la carrera

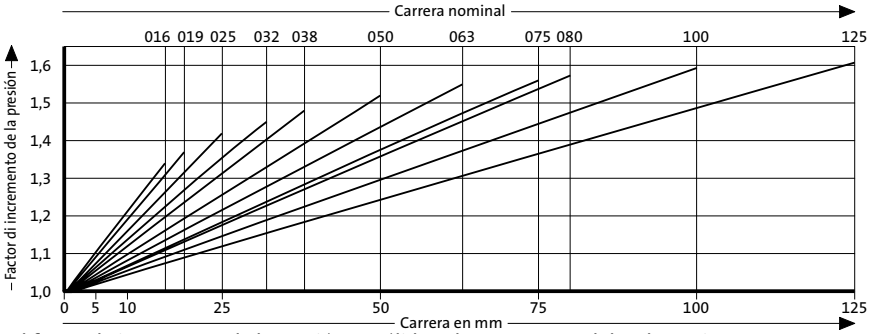

El factor de incremento de la presión es válido solamente para el desplazamiento del volumen de gas en relación a la carrera, sin otras influencias!