# Gasdruckfeder POWERLINE
## Befestigungsvarianten

**2480.022.00150**

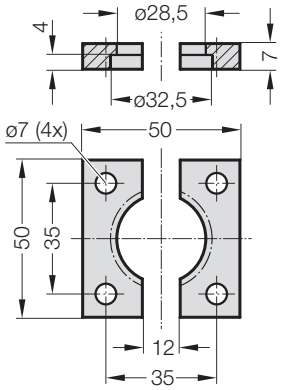


**2480.044.00150** [2)]

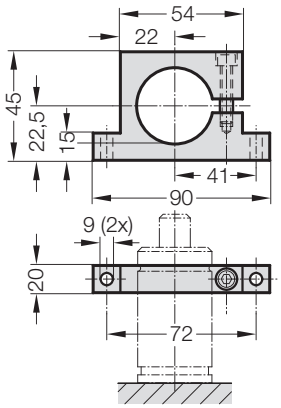


**2480.044.03.00150** [2)]

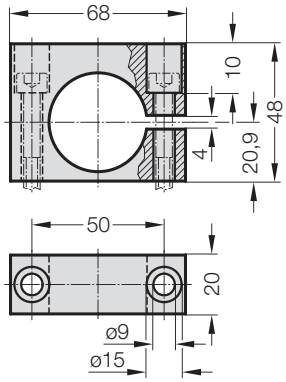


**2480.055.00150**

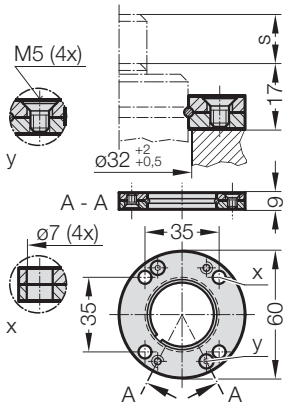


**2480.057.00150**

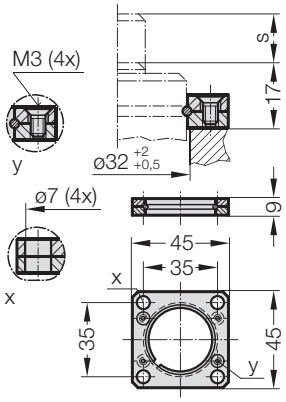


**Hinweis:**

[2)] Achtung:
Federkraft muss durch Anschlagfläche aufgenommen werden!
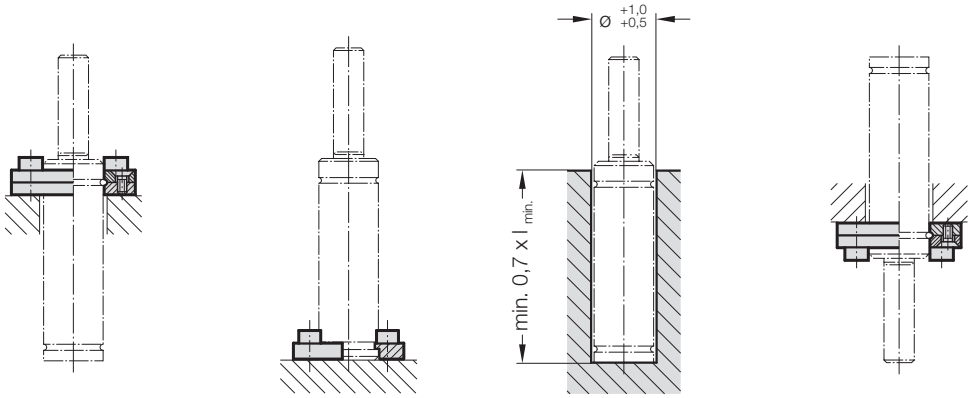
**Einbaubeispiele:**