Sprężyna gazowa POWERLINE
Warianty mocowania

2480.022.00150

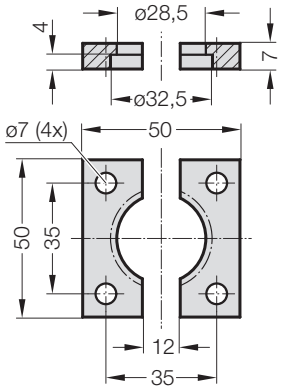

2480.044.00150 [2)]

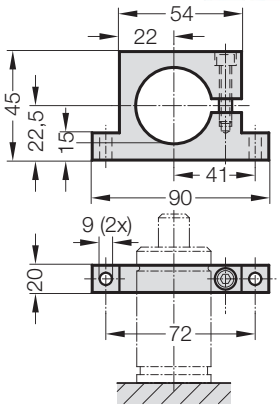

2480.044.03.00150 [2)]

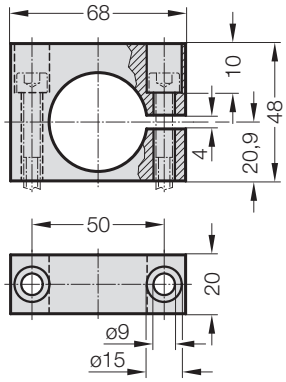

2480.055.00150

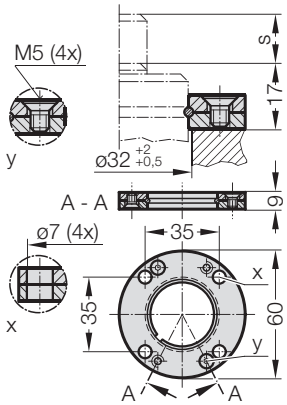

2480.057.00150

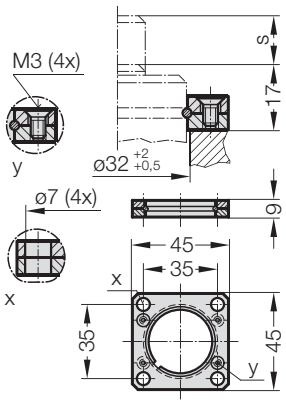

Uwaga:

[2)] Uwaga:
Siła sprężyny musi być absorbowana przez powierzchnię dolną cylindra!
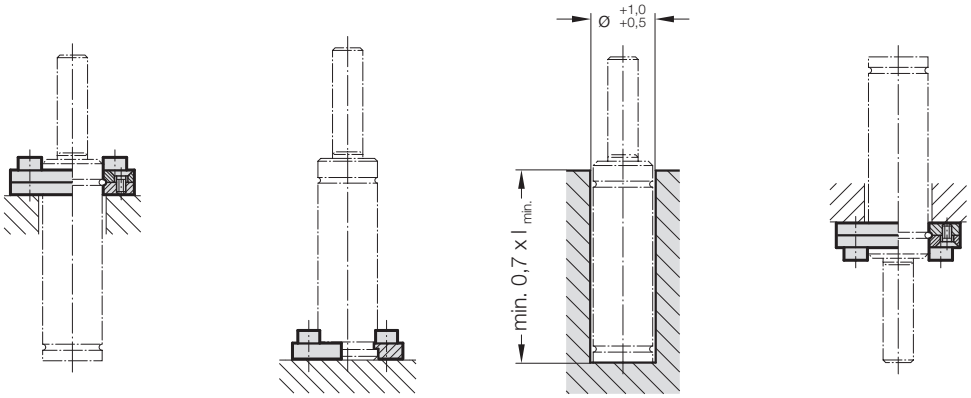
Przykłady zabudowy: