Ressort à gaz POWERLINE

Remarque :
La force initiale du ressort à 150 bar est de 4240 daN

N° de commande pour jeu de pièces :
2487.15.04200
(Longueurs de course 16 et 19 non réparables)

Ressorts à gaz sans valve
Exemple de commande : 2487.15.04200. .P

Fluide de pression : Azote – N_2
Pression max. de remplissage en gaz :
150 bars
Pression min. de remplissage en gaz : 20 bars
Température de fonctionnement : 0°C à +80°C
Augmentation de force en fonction de la température : ± 0,3%/°C
Nombre maximal recommandé de courses/minute : env. 20 à 100 (à 20°C)
Vitesse maximale de la tige de piston : 1,8 m/s

2487.15.04200.

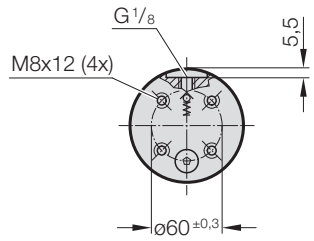

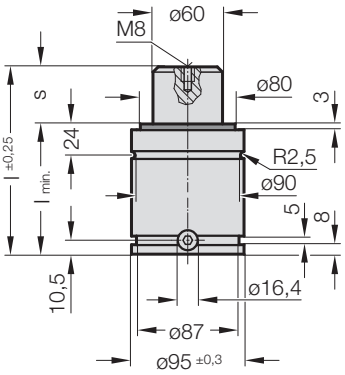

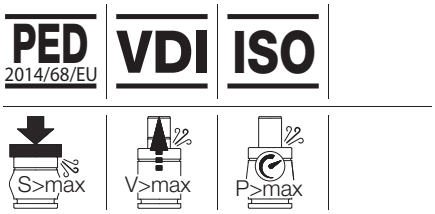

2487.15.04200. Ressort à gaz POWERLINE

N° de commande	s (Course max.)	$l_{min.}$	l	Volume de gaz [l]	Poids [kg]
2487.15.04200.016	16	74	90	0,172	2,76
2487.15.04200.019	19	77	96	0,192	2,84
2487.15.04200.025	25	83	108	0,232	2,99
2487.15.04200.032	32	90	122	0,279	3,16
2487.15.04200.038	38	96	134	0,32	3,31
2487.15.04200.050	50	108	158	0,401	3,61
2487.15.04200.063	63	121	184	0,488	3,94
2487.15.04200.075	75	133	208	0,569	4,24
2487.15.04200.080	80	138	218	0,603	4,36
2487.15.04200.100	100	158	258	0,738	4,86
2487.15.04200.125	125	183	308	0,906	5,48

Force initiale du ressort en fonction de la pression de remplissage

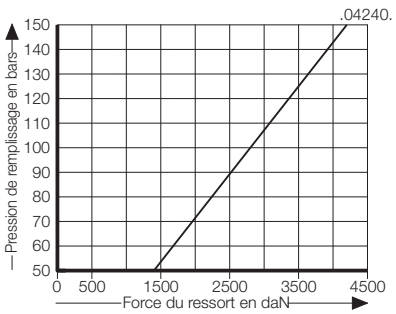

Diagramme d'augmentation de la pression en fonction de la course

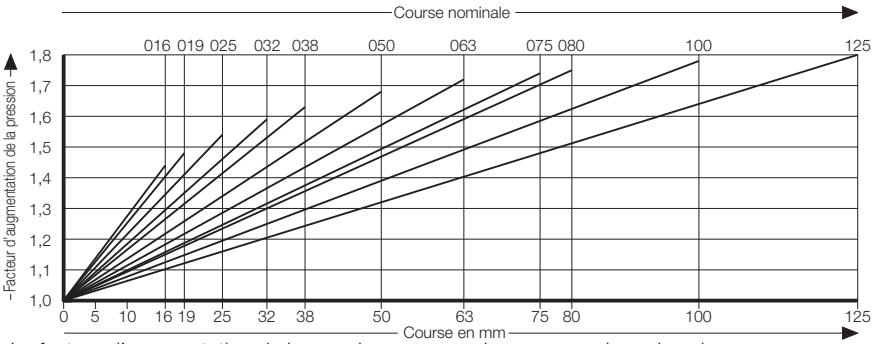

Le facteur d'augmentation de la pression concerne les compressions du volume du gaz en fonction de la course, sans paramètres d'influence!