Plynové pružiny POWERLINE

Upozornění:
Počáteční síla pružiny při 150 barech je 9540 daN

Objednací č. pro sadu náhradních dílů:
2487.15.09500
(délka zdvihu 19 není opravitelná)

Plynová pružina bez ventilu
Příklad objednávky: 2487.15.09500. .P

tlakové médium: dusík – N_2
max. plnící tlak: 150 barů
min. plnící tlak: 20 barů
provozní teplota: 0 °C až +80 °C
na teplotě závislý nárůst síly: ± 0,3 %/°C
doporučené max. zdvihy/minutu:
cca 20-80 (při 20 °C)
Max. rychlost pístní tyče: 1,8 m/s

2487.15.09500.

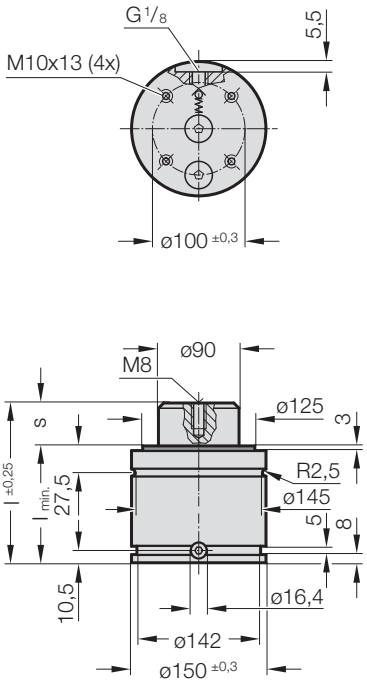

PED 2014/68/EU | VDI | ISO

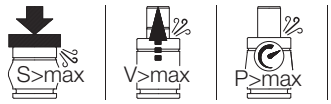

2487.15.09500. Plynové pružiny POWERLINE

Objednací číslo	s (Zdvih max.)	$l_{min.}$	l	Gas volume [l]	Hmotnost [kg]
2487.15.09500.019	19	97	116	0,513	9,56
2487.15.09500.025	25	103	128	0,609	9,93
2487.15.09500.032	32	110	142	0,722	10,37
2487.15.09500.038	38	116	154	0,818	10,74
2487.15.09500.050	50	128	178	1,01	11,49
2487.15.09500.063	63	141	204	1,218	12,3
2487.15.09500.075	75	153	228	1,411	13,05
2487.15.09500.080	80	158	238	1,491	13,37
2487.15.09500.100	100	178	278	1,811	14,61
2487.15.09500.125	125	203	328	2,212	16,18

Počáteční síla plynové pružiny
v závislosti na plnícím tlaku

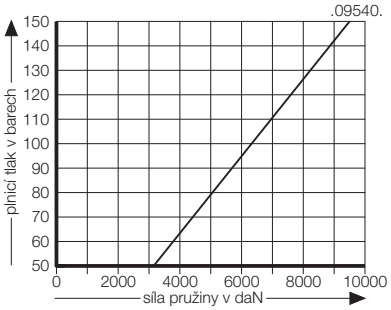

Nárůst tlaku v závislosti na zdvihu

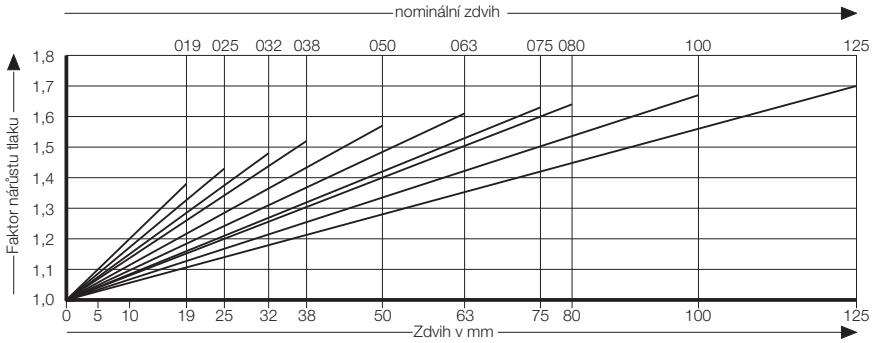

Uvedený faktor nárůstu tlaku je závislý na zdvihu plynové pružiny bez vnějších vlivů!