Muelle de gas POWERLINE
Variantes de sujeción

2480.007.10000

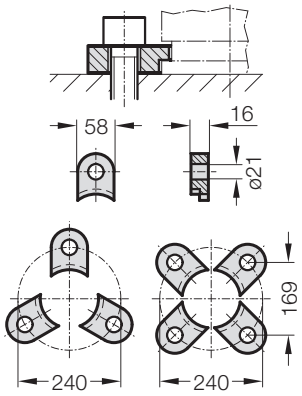

2480.011.10000

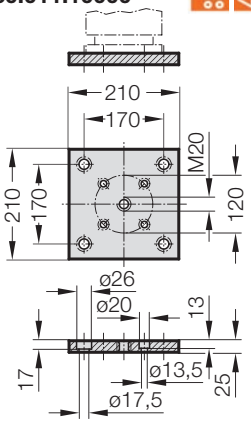

2480.011.10000.2

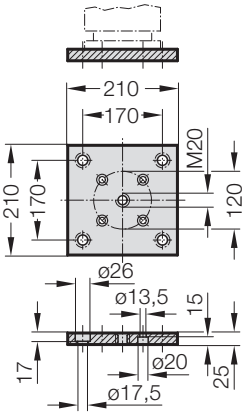

2480.022.10000

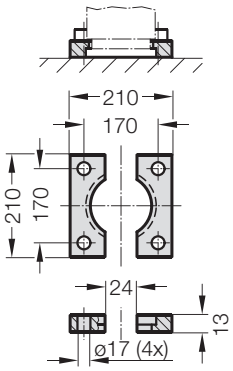

2480.057.10000

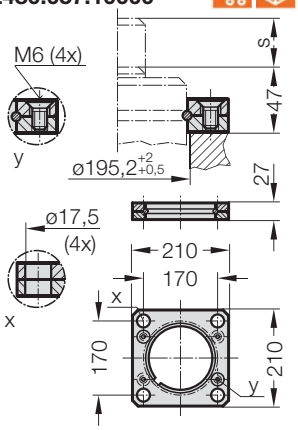

nos reservamos el derecho de hacer modificaciones