Plynové pružiny POWERLINE

Upozornění:
Počáteční síla pružiny při 150 barech je 19910 daN

Objednací č. pro sadu náhradních dílů:
2487.15.20000
(délka zdvihu 19 a 25 není opravitelná)

Plynová pružina bez ventilu
Příklad objednávky: 2487.15.20000. .P

tlakové médium: dusík – N_2
max. plnící tlak: 150 barů
min. plnící tlak: 20 barů
provozní teplota: 0 °C až +80 °C
na teplotě závislý nárůst síly: ± 0,3 %/°C
doporučené max. zdvihy/minutu:
cca 20-80 (při 20 °C)
Max. rychlost pístní tyče: 1,8 m/s

2487.15.20000.

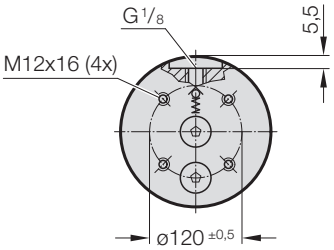

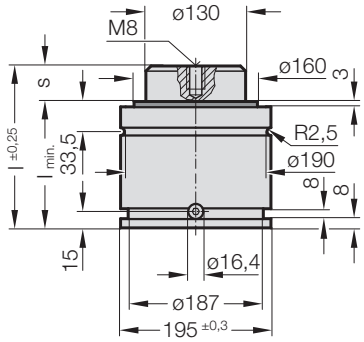

PED 2014/68/EU

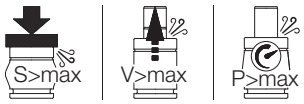

2487.15.20000. Plynové pružiny POWERLINE

Objednací číslo	s (Zdvih max.)	$l_{min.}$	l	Gas volume [l]	Hmotnost [kg]
2487.15.20000.019	19	129	148	1,047	21,58
2487.15.20000.025	25	135	160	1,215	22,29
2487.15.20000.032	32	142	174	1,411	23,12
2487.15.20000.038	38	148	186	1,58	23,84
2487.15.20000.050	50	160	210	1,916	25,26
2487.15.20000.063	63	173	236	2,28	26,8
2487.15.20000.075	75	185	260	2,617	28,22
2487.15.20000.080	80	190	270	2,757	28,81
2487.15.20000.100	100	210	310	3,317	31,19
2487.15.20000.125	125	235	360	4,018	34,16

Počáteční síla plynové pružiny
v závislosti na plnícím tlaku

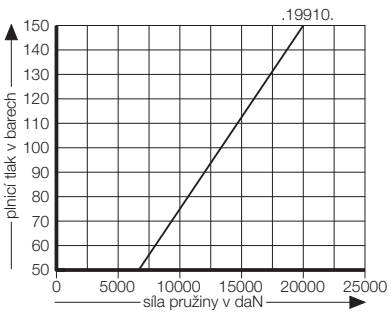

Nárůst tlaku v závislosti na zdvihu

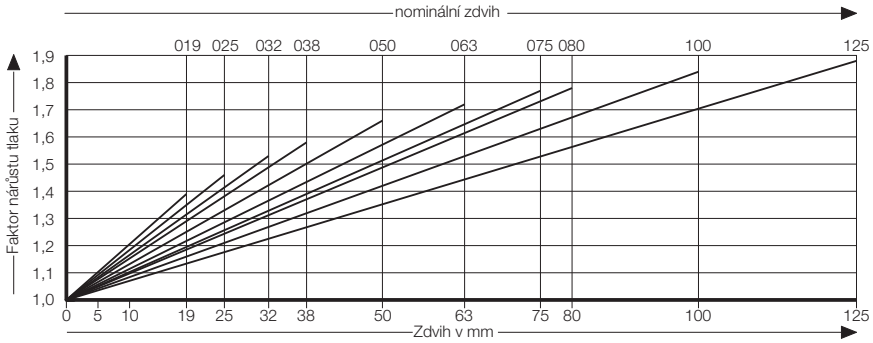

Uvedený faktor nárůstu tlaku je závislý na zdvihu plynové pružiny bez vnějších vlivů!