Plynová pružina POWERLINE se zesíleným dnem pružiny
Varianty upevněni

2480.007.00250

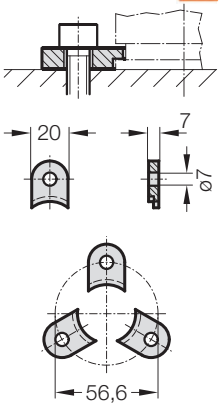

2480.008.00250 [3]

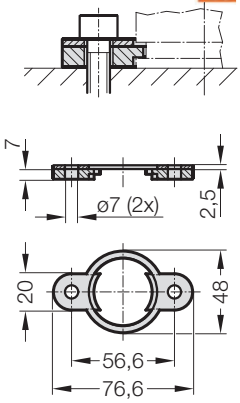

2480.010.00250.055 [3]
2480.010.00250.095* [3]

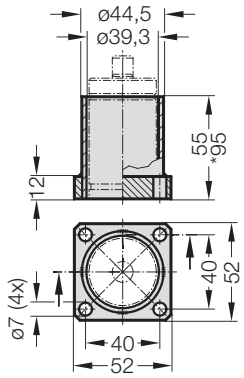

2480.022.00250

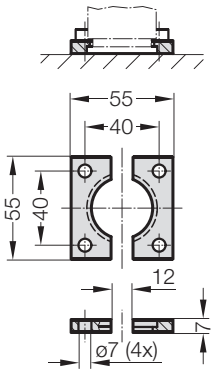

2480.044.00250 [2]

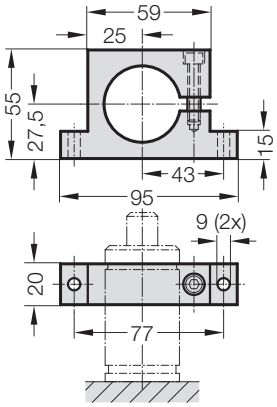

2480.044.03.00250 [2]

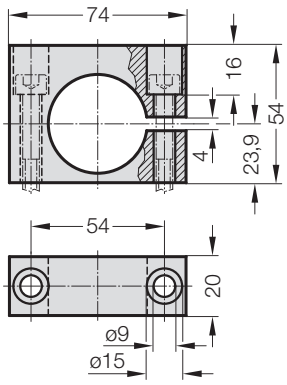

2480.055.00250

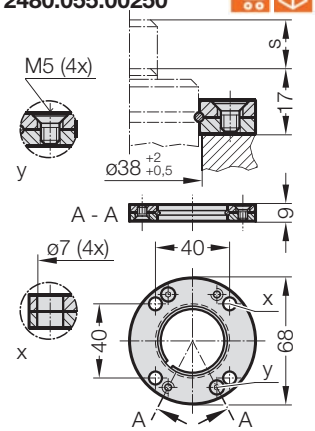

2480.057.00250

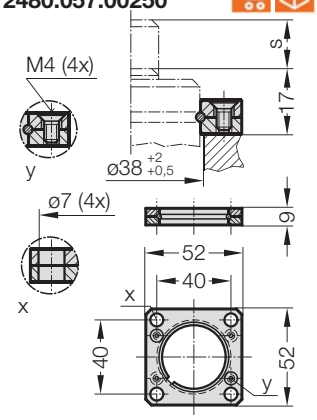

Upozornění:

[2] Pozor:
Síla pružiny musí být absorbována dorazovou plochou!
[3] Nelze použít při propojení.