Molla a gas POWERLINE con fondello della molla rinforzato

Nota:
La forza iniziale della molla a 150 bar è pari a 740 daN

Numero d'ordine per il corredo dei ricambi:
2487.15.00750
(lunghezza corsa 10 e 13 non riparabile)

Fluido operativo per la messa in pressione:
gas azoto – N_2
Massima pressione di carica: 150 bar
Minima pressione di carica: 20 bar
Temperatura ambiente per il funzionamento:
da 0°C a +80°C
Incremento di forza per effetto della temperatura:
± 0,3%/°C
Corse al minuto, massime raccomandate:
da circa 20 a 100 (a 20°C)
Massima velocità dello stelo del pistone: 1,8 m/s

2487.15.33.00750.

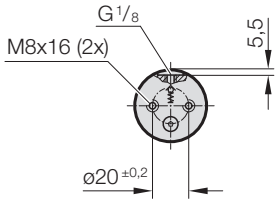

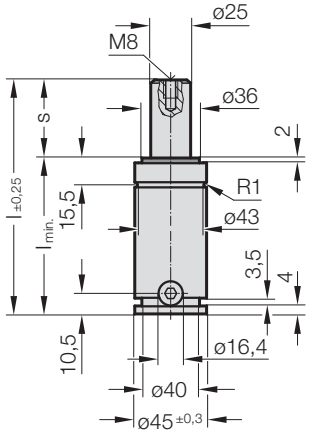

PED 2014/68/EU

2487.15.33.00750. Molla a gas POWERLINE con fondello della molla rinforzato

N. d'ordine	s (Corsa max)	$l_{min.}$	l	Volume gas [l]	Peso [kg]
2487.15.33.00750.010	10	57	67	0,02	0,5
2487.15.33.00750.013	13	60	73	0,024	0,52
2487.15.33.00750.016	16	63	79	0,028	0,54
2487.15.33.00750.019	19	66	85	0,032	0,56
2487.15.33.00750.025	25	72	97	0,039	0,6
2487.15.33.00750.032	32	79	111	0,048	0,64
2487.15.33.00750.038	38	85	123	0,056	0,68
2487.15.33.00750.050	50	97	147	0,071	0,76
2487.15.33.00750.063	63	110	173	0,087	0,84
2487.15.33.00750.075	75	122	197	0,102	0,92
2487.15.33.00750.080	80	127	207	0,108	0,95
2487.15.33.00750.100	100	147	247	0,134	1,08
2487.15.33.00750.125	125	172	297	0,165	1,24

Forza iniziale della molla
in funzione della pressione di carica

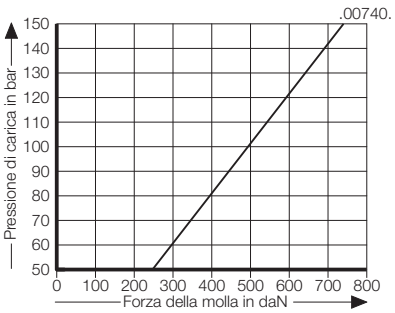

Diagramma dell'incremento di pressione in funzione della corsa

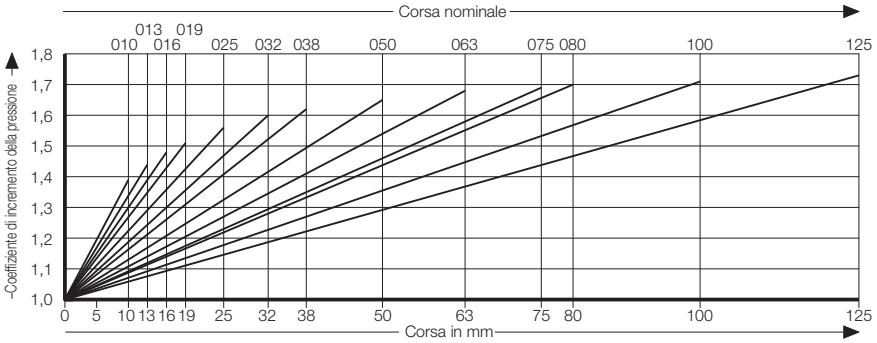

Il coefficiente di incremento della pressione è valido per i cambiamenti di volume del gas derivanti dalla corsa senza tenere conto degli altri fattori coinvolti!