Plynová pružina POWERLINE se zesíleným dnem pružiny

Upozornění:
Počáteční síla pružiny při 150 barech je 920 daN

Objednací č. pro sadu náhradních dílů:
2487.15.01000
(délka zdvihu 13 není opravitelná)

tlakové médium: dusík – N_2
max. plnící tlak: 150 barů
min. plnící tlak: 20 barů
provozní teplota: 0 °C až +80 °C
na teplotě závislý nárůst síly: ± 0,3 %/°C
doporučené max. zdvihy/minutu:
cca 20-100 (při 20 °C)
Max. rychlost pístní tyče: 1,8 m/s

2487.15.33.01000.

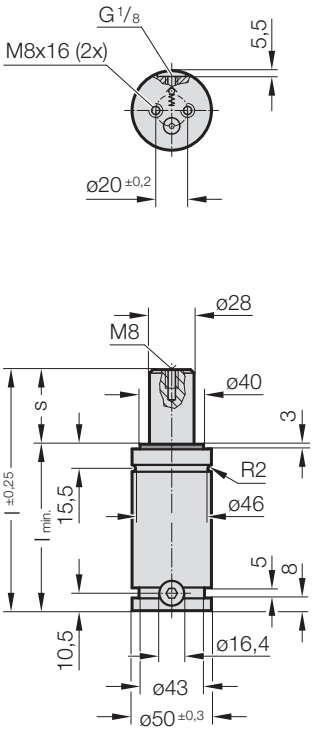

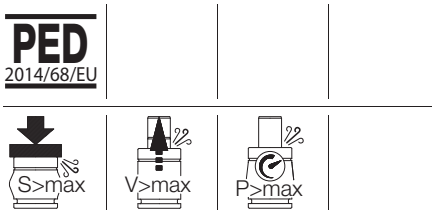

2487.15.33.01000. Plynová pružina POWERLINE se zesíleným dnem pružiny

Objednací číslo	s (Zdvih max.)	$l_{min.}$	l	Gas volume [l]	Hmotnost [kg]
2487.15.33.01000.010	10	62	72	0,026	0,67
2487.15.33.01000.013	13	65	78	0,03	0,7
2487.15.33.01000.016	16	68	84	0,035	0,72
2487.15.33.01000.019	19	71	90	0,04	0,75
2487.15.33.01000.025	25	77	102	0,049	0,79
2487.15.33.01000.032	32	84	116	0,06	0,85
2487.15.33.01000.038	38	90	128	0,069	0,9
2487.15.33.01000.050	50	102	152	0,088	0,99
2487.15.33.01000.063	63	115	178	0,108	1,1
2487.15.33.01000.075	75	127	202	0,127	1,19
2487.15.33.01000.080	80	132	212	0,135	1,23
2487.15.33.01000.100	100	152	252	0,166	1,39
2487.15.33.01000.125	125	177	302	0,205	1,6

Počáteční síla plynové pružiny
v závislosti na plnícím tlaku

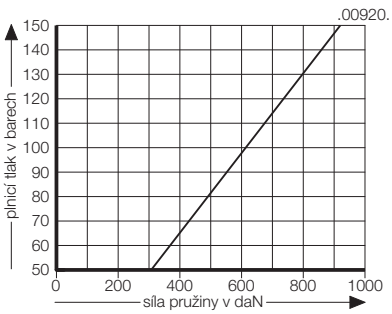

Nárůst tlaku v závislosti na zdvihu

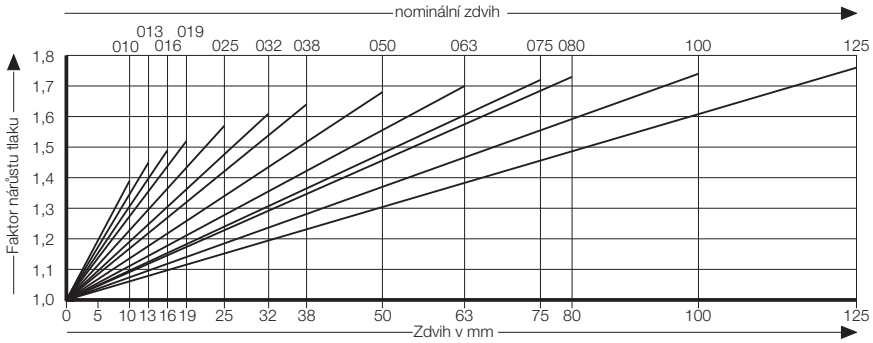

Uvedený faktor nárůstu tlaku je závislý na zdvihu plynové pružiny bez vnějších vlivů!