Ressort à gaz POWERLINE avec base de ressort renforcée

Remarque :
La force initiale du ressort à 150 bar est de 920 daN

N° de commande pour jeu de pièces :
2487.15.01000
(Longueur de course 13 non réparable)

Fluide de pression : Azote – N_2
Pression max. de remplissage en gaz :
150 bars
Pression min. de remplissage en gaz : 20 bars
Température de fonctionnement : 0°C à +80°C
Augmentation de force en fonction de la température : ± 0,3%/°C
Nombre maximal recommandé de courses/minute : env. 20 à 100 (à 20°C)
Vitesse maximale de la tige de piston : 1,8 m/s

2487.15.33.01000.

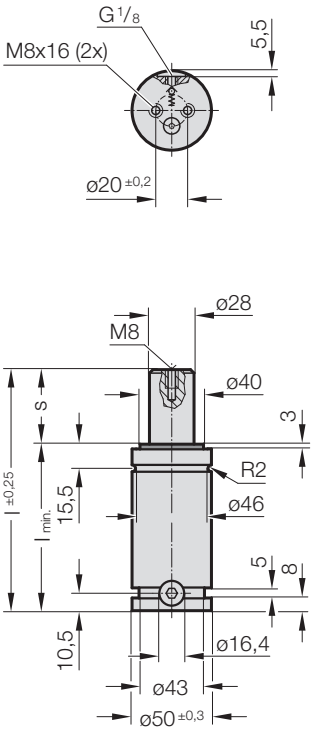

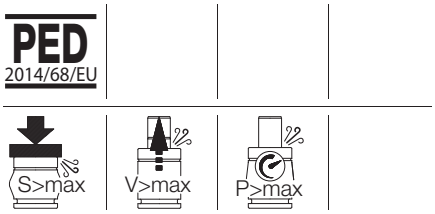

2487.15.33.01000. Ressort à gaz POWERLINE avec base de ressort renforcée

N° de commande	s (Course max.)	$l_{min.}$	l	Volume de gaz [l]	Poids [kg]
2487.15.33.01000.010	10	62	72	0,026	0,67
2487.15.33.01000.013	13	65	78	0,03	0,7
2487.15.33.01000.016	16	68	84	0,035	0,72
2487.15.33.01000.019	19	71	90	0,04	0,75
2487.15.33.01000.025	25	77	102	0,049	0,79
2487.15.33.01000.032	32	84	116	0,06	0,85
2487.15.33.01000.038	38	90	128	0,069	0,9
2487.15.33.01000.050	50	102	152	0,088	0,99
2487.15.33.01000.063	63	115	178	0,108	1,1
2487.15.33.01000.075	75	127	202	0,127	1,19
2487.15.33.01000.080	80	132	212	0,135	1,23
2487.15.33.01000.100	100	152	252	0,166	1,39
2487.15.33.01000.125	125	177	302	0,205	1,6

Force initiale du ressort en fonction de la pression de remplissage

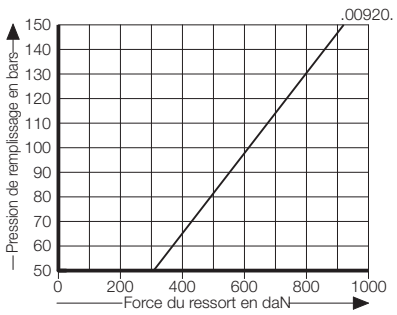

Diagramme d'augmentation de la pression en fonction de la course

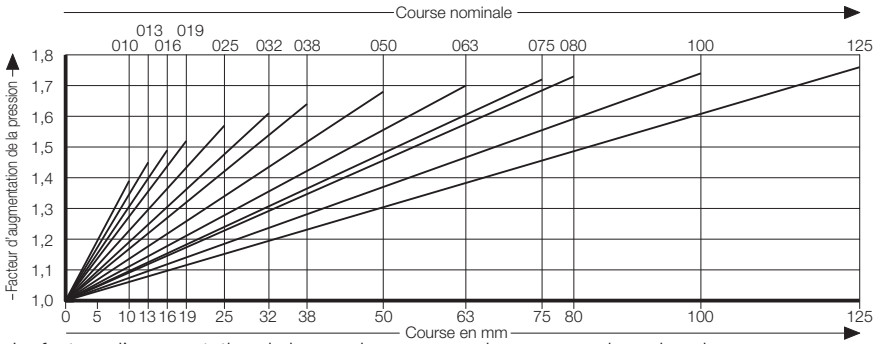

Le facteur d'augmentation de la pression concerne les compressions du volume du gaz en fonction de la course, sans paramètres d'influence!