Plynová pružina POWERLINE se zesíleným dnem pružiny
Varianty upevněni

2480.007.01500

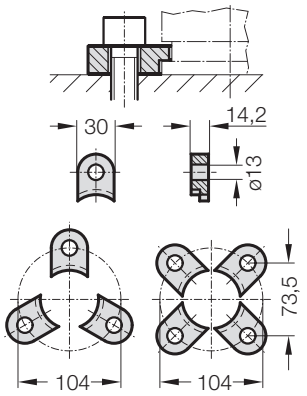

2480.008.01500 [3]

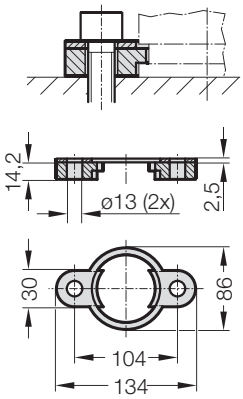

2480.010.01500.130 [3]
2480.010.01500.205* [3]

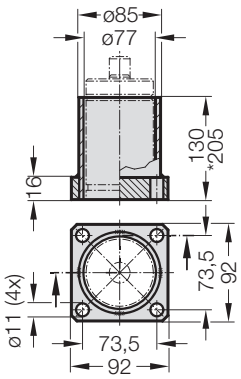

2480.011.01500

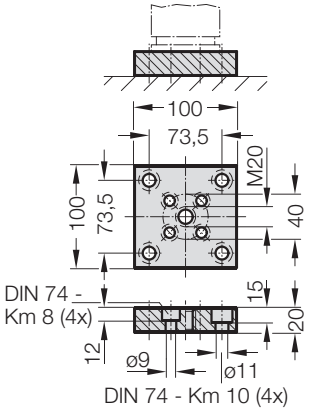

2480.011.01500.2

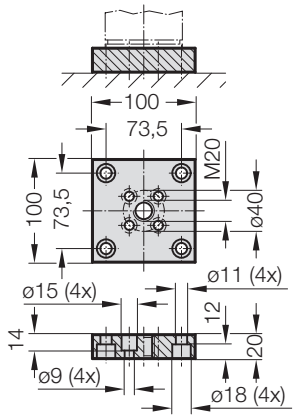

2480.022.01500

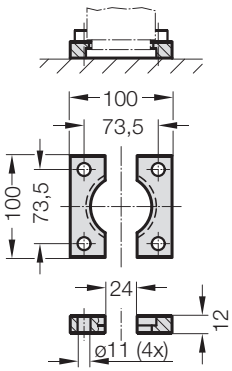

2480.044.01500 [2]

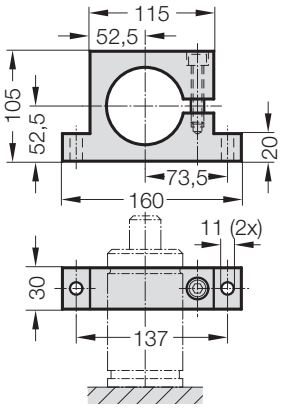

2480.044.03.01500 [2]

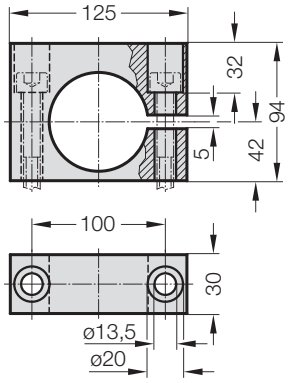

2480.045.01500 [2]

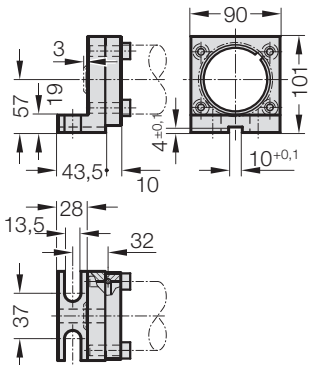

2480.047.01500 [2]

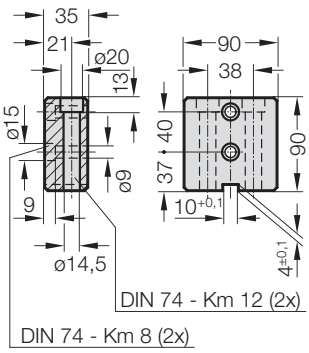

2480.055.01500

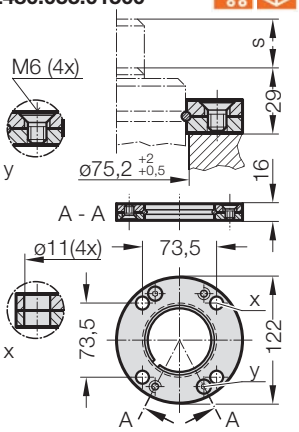

2480.057.01500

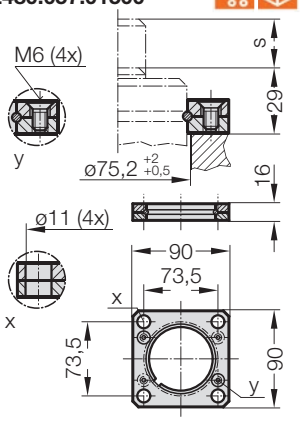

2480.064.01500 [4]

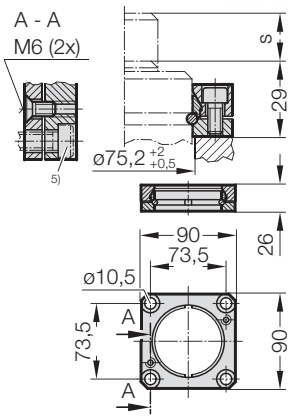

Upozornění:

[2] Pozor:
Síla pružiny musí být absorbována dorazovou plochou!
[3] Nelze použít při propojení.
[4] Čtyřhranná příruba s nákružkem, zajištěná proti otočení, upevnění vhodné k propojení pružin.
[5] Šrouby s válcovou hlavou a vnitřním šestihranem (doporučujeme provedení s nízkou hlavou).