Sprężyna gazowa POWERLINE ze wzmocnionym dnem
Warianty mocowania

2480.007.01500

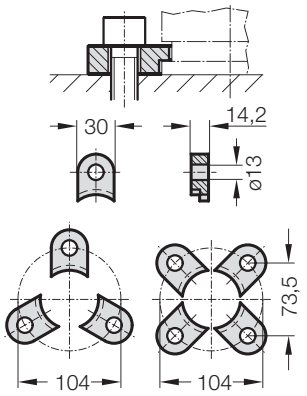

2480.008.01500 [3]

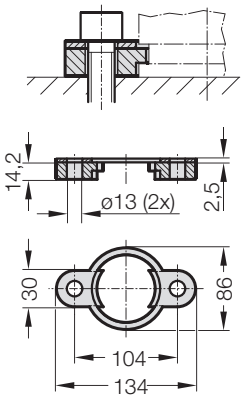

2480.010.01500.130 [3]
2480.010.01500.205* [3]

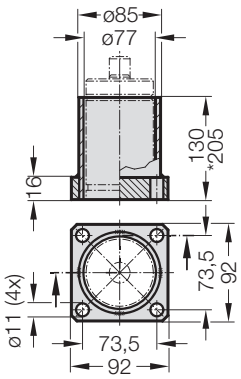

2480.011.01500

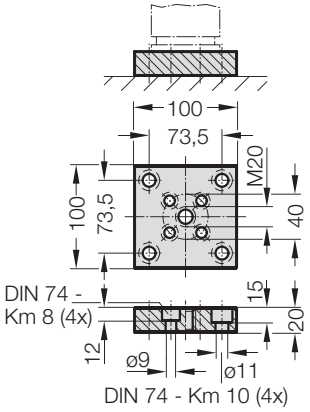

2480.011.01500.2

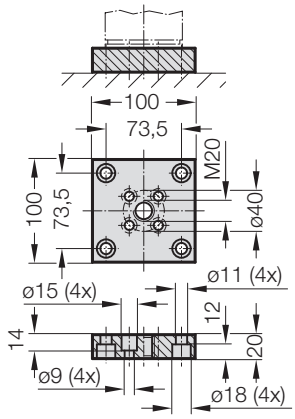

2480.022.01500

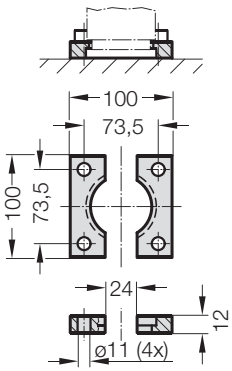

2480.044.01500 [2]

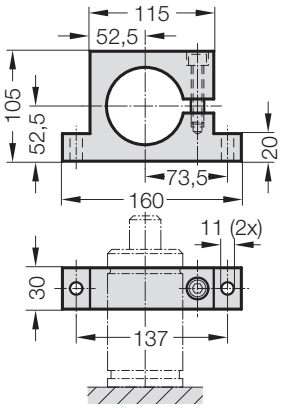

2480.044.03.01500 [2]

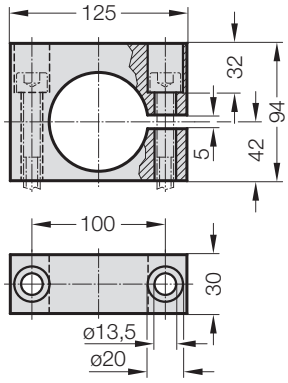

2480.045.01500 [2]

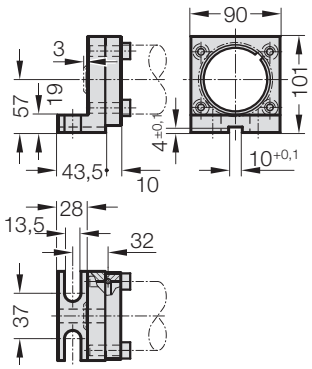

2480.047.01500 [2]

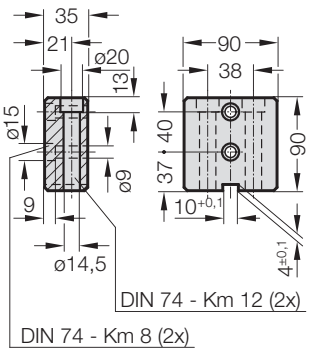

2480.055.01500

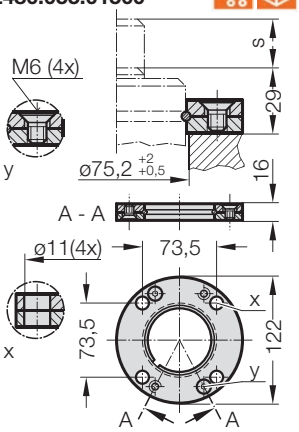

2480.057.01500

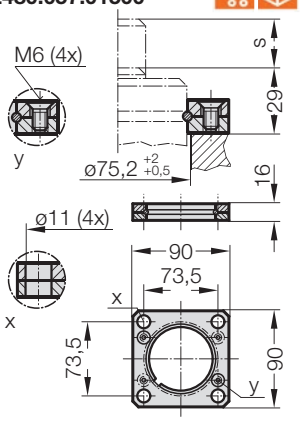

2480.064.01500 [4]

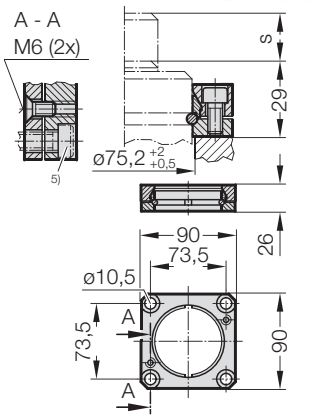

Uwaga:

[2] Uwaga:
Siła sprężyny musi być absorbowana przez powierzchnię dolną cylindra!

[3] Nie można stosować przy połączeniu w sieć.

[4] Czworokątny kołnierz oporowy, zabezpieczony przed obrotem, mocowanie do przyłącza sieciowego.

[5] Śruby z łbem walcowym o gnieździe sześciokątnym (zalecane: z niewielkim łbem).