Plynová pružina POWERLINE se zesíleným dnem pružiny

Upozornění:
Počáteční síla pružiny při 150 barech je 2385 daN

Objednací č. pro sadu náhradních dílů:
2487.15.02400
(délka zdvihu 16 a 19 není opravitelná)

tlakové médium: dusík – N_2
max. plnicí tlak: 150 barů
min. plnicí tlak: 20 barů
provozní teplota: 0 °C až +80 °C
na teplotě závislý nárůst síly: ± 0,3 %/°C
doporučené max. zdvihy/minutu:
cca 20–100 (při 20 °C)
Max. rychlost pístní tyče: 1,8 m/s

2487.15.33.02400.

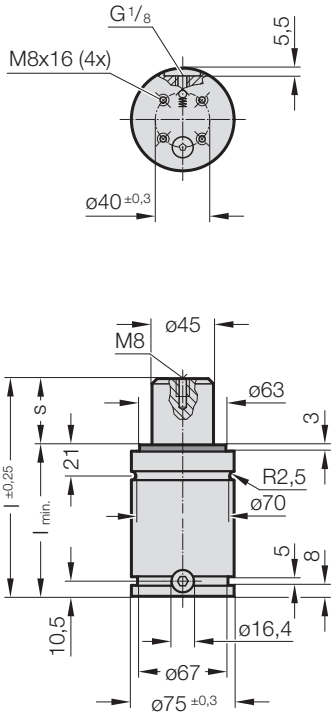

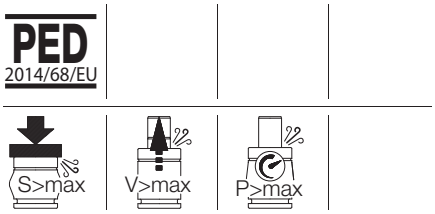

2487.15.33.02400. Plynová pružina POWERLINE se zesíleným dnem pružiny

Objednací číslo	s (Zdvih max.)	$l_{min.}$	l	Gas volume [l]	Hmotnost [kg]
2487.15.33.02400.016	16	75	91	0,101	1,75
2487.15.33.02400.019	19	78	97	0,113	1,79
2487.15.33.02400.025	25	84	109	0,137	1,89
2487.15.33.02400.032	32	91	123	0,165	1,99
2487.15.33.02400.038	38	97	135	0,189	2,09
2487.15.33.02400.050	50	109	159	0,237	2,28
2487.15.33.02400.063	63	122	185	0,289	2,49
2487.15.33.02400.075	75	134	209	0,337	2,68
2487.15.33.02400.080	80	139	219	0,357	2,75
2487.15.33.02400.100	100	159	259	0,437	3,07
2487.15.33.02400.125	125	184	309	0,537	3,46

Počáteční síla plynové pružiny
v závislosti na plnícím tlaku

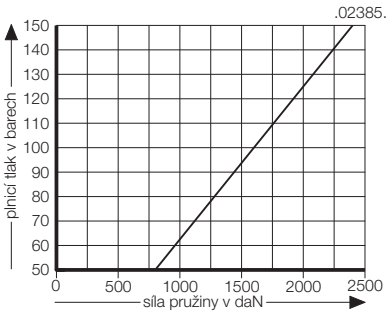

Nárůst tlaku v závislosti na zdvihu

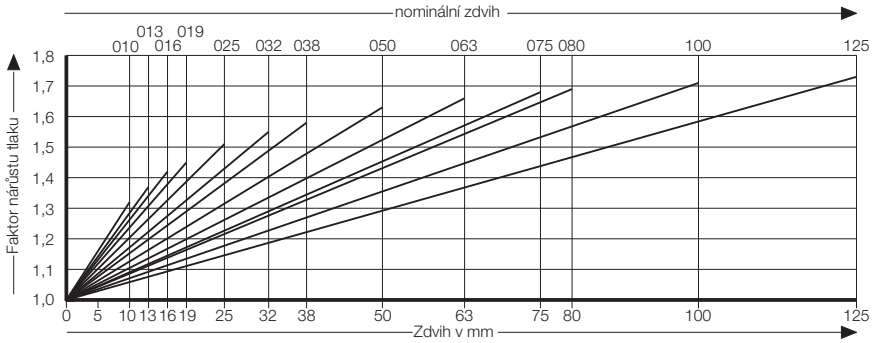

Uvedený faktor nárůstu tlaku je závislý na zdvihu plynové pružiny bez vnějších vlivů!