Gasdruckfeder POWERLINE mit verstärktem Federboden
Befestigungsvarianten

2480.007.05000

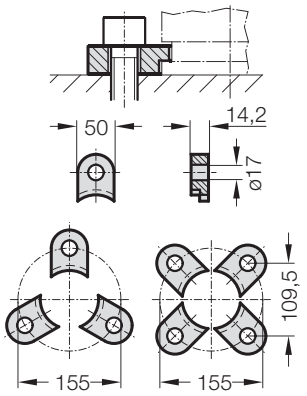

2480.008.05000 [3]

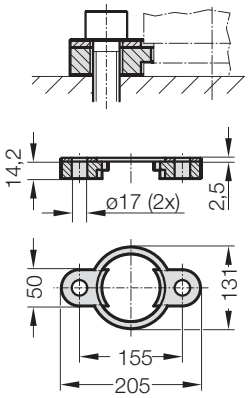

2480.010.05000.160 [3]

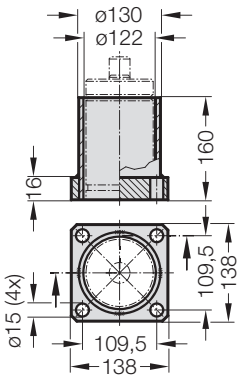

2480.011.05000

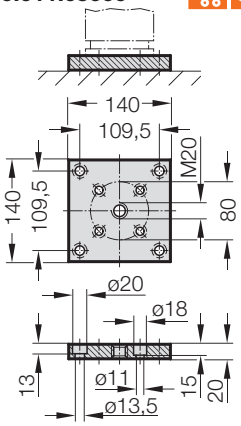

2480.011.05000.2

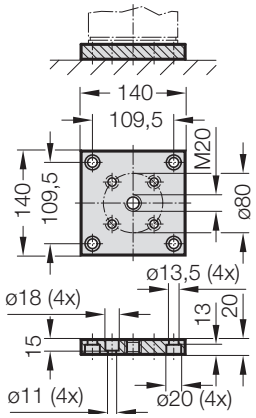

2480.022.05000

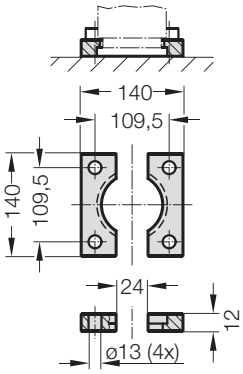

2480.044.05000 [2]

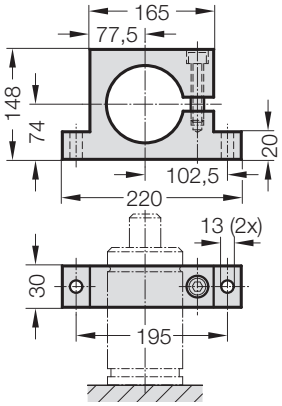

2480.044.03.05000 [2]

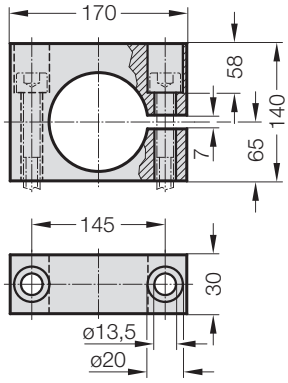

2480.045.05000 [2]

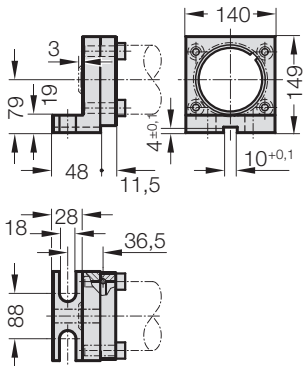

2480.047.05000 [2]

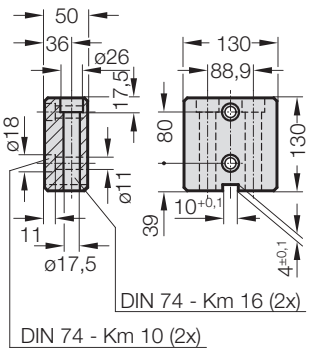

2480.055.05000

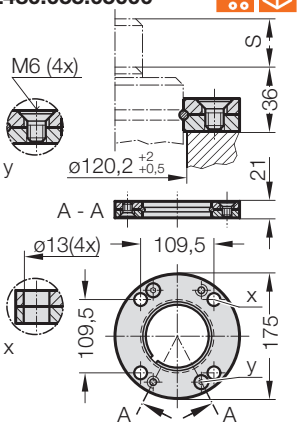

2480.057.05000

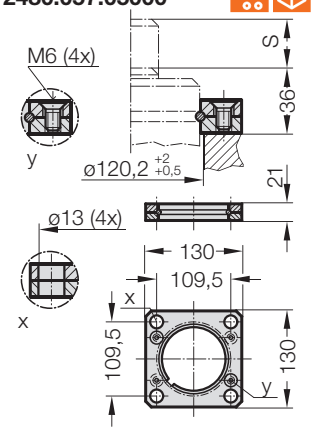

2480.064.05000 [4]

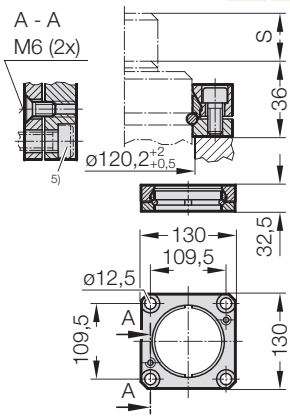

Hinweis:

[2] Achtung:
Federkraft muss durch Anschlagfläche aufgenommen werden!
[3] Nicht für Verbundanschluss verwendbar.
[4] Vierkantbundflansch, verdrehgesichert, Befestigung für Verbundanschluss
[5] Zylinderschrauben mit Innensechskant (empfohlen: mit niedrigem Kopf)