Sprężyna gazowa POWERLINE ze wzmocnionym dnem
Warianty mocowania

2480.007.05000

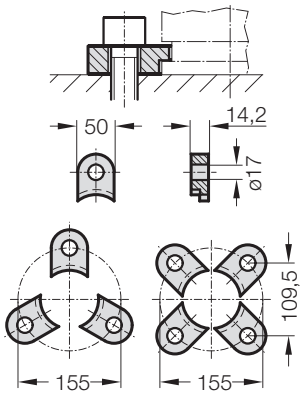

2480.008.05000 [3]

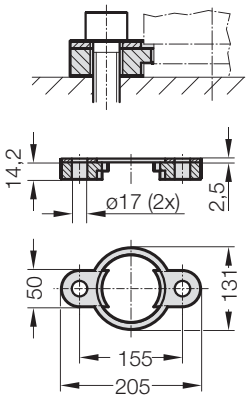

2480.010.05000.160 [3]

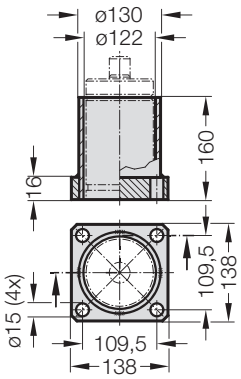

2480.011.05000

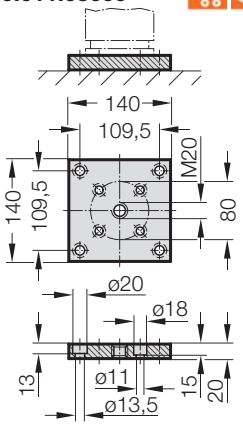

2480.011.05000.2

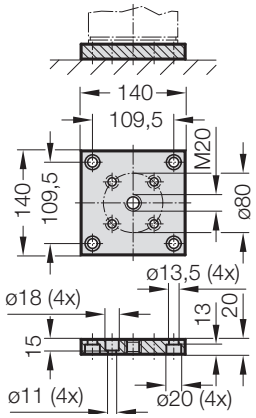

2480.022.05000

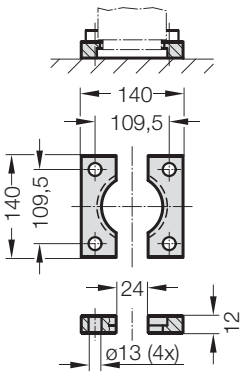

2480.044.05000 [2]

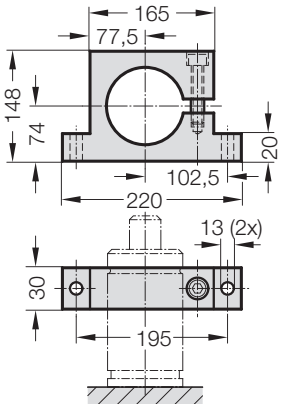

2480.044.03.05000 [2]

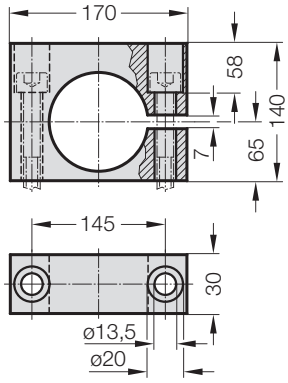

2480.045.05000 [2]

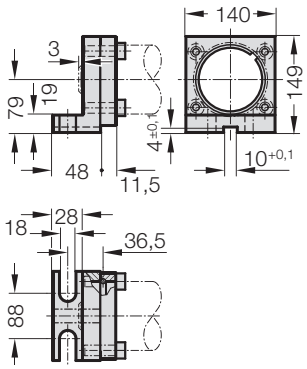

2480.047.05000 [2]

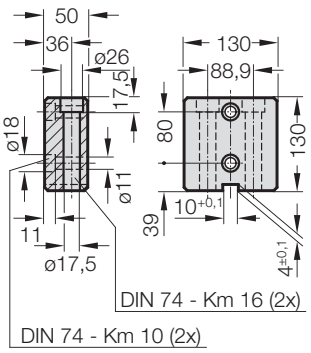

2480.055.05000

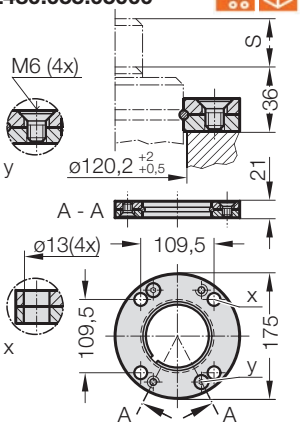

2480.057.05000

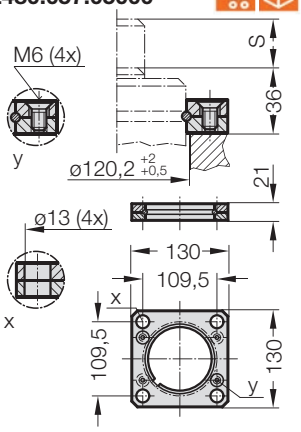

2480.064.05000 [4]

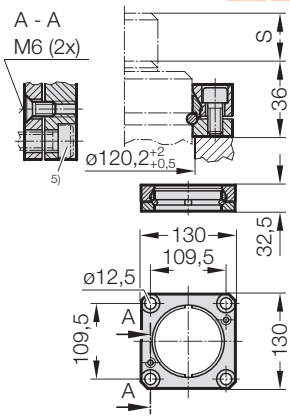

Uwaga:

[2] Uwaga:
Siła sprężyny musi być absorbowana przez powierzchnię dolną cylindra!

[3] Nie można stosować przy połączeniu w sieć.

[4] Czworokątny kołnierz oporowy, zabezpieczony przed obrotem, mocowanie do przyłącza sieciowego.

[5] Śruby z łbem walcowym o gnieździe sześciokątnym (zalecane: z niewielkim łbem).