GASDRUCKFEDER HEAVY DUTY

Hinweis:
Anfangsfederkraft bei 150 bar ist 920 daN

Bestell-Nr. für Ersatzteilsatz: 2488.13.01000

Gasdruckfeder ohne Ventil
Bestell-Beispiel: 2488.13.01000. .P

Druckmedium: Stickstoff - N_2
max. Fülldruck: 150 bar
min. Fülldruck: 25 bar
Arbeitstemperatur: 0°C bis +80°C
temperaturabh. Kraftanstieg: ± 0,3%/°C
empfohlene max. Hübe/Minute:
ca. 15 bis 100 (bei 20°C)
max. Kolbengeschwindigkeit: 1,6 m/s

2488.13.01000.

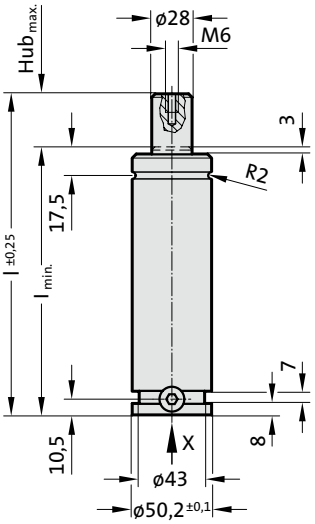

Ansicht X

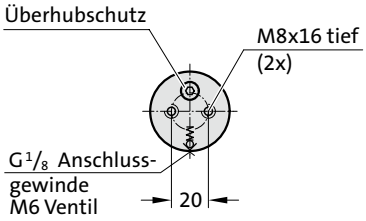

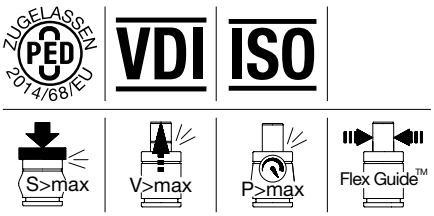

2488.13.01000.

Gasdruckfeder HEAVY DUTY

Bestell-Nummer	$Hub_{max.}$ (s)	$l_{min.}$	l
2488.13.01000.013	13	108	121
2488.13.01000.025	25	120	145
2488.13.01000.038	38	133	171
2488.13.01000.050	50	145	195
2488.13.01000.063	63	158	221
2488.13.01000.075	75	170	245
2488.13.01000.080	80	175	255
2488.13.01000.100	100	195	295
2488.13.01000.125	125	220	345
2488.13.01000.150	150	245	395
2488.13.01000.160	160	255	415
2488.13.01000.175	175	270	445
2488.13.01000.200	200	295	495
2488.13.01000.250	250	345	595
2488.13.01000.300	300	395	695

Anfangsfederkraft in
Abhängigkeit vom Auffülldruck

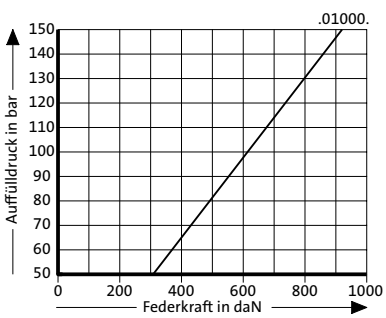

Hubabhängiges Druckaufbaudiagramm

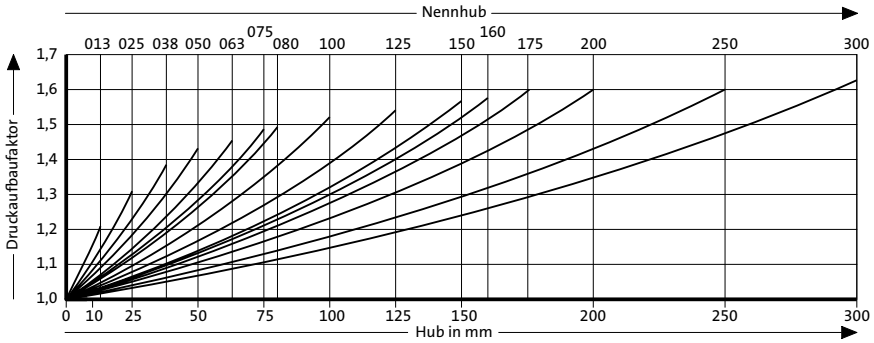

Druckaufbaufaktor gilt für hubabhängige Gasvolumenverdrängung ohne Einflussgrößen!