Plynové pružiny HEAVY DUTY

Upozornění:
Počáteční síla pružiny při 150 barech je 920 daN

Objednací č. pro sadu náhradních dílů:
2488.15.01000
(délka zdvihu 13 není opravitelná)

Plynová pružina bez ventilu
Příklad objednávky: 2488.15.01000. .P

tlakové médium: dusík – N_2
max. plnicí tlak: 150 barů
min. plnicí tlak: 20 barů
provozní teplota: 0 °C až +80 °C
na teplotě závislý nárůst síly: ± 0,3 %/°C
doporučené max. zdvihy/minutu:
cca 15–100 (při 20 °C)
Max. rychlost pístní tyče: 1,8 m/s

2488.15.01000.

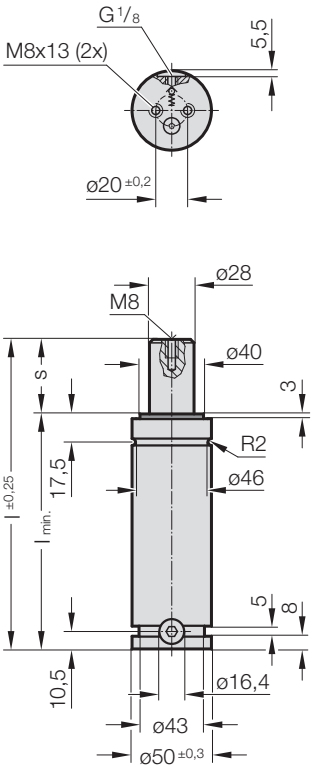

PED 2014/68/EU | VDI | ISO

S>max | V>max | P>max

2488.15.01000. Plynové pružiny HEAVY DUTY

Objednací číslo	s (Zdvih max.)	l	$l_{min.}$	Gas volume [l]	Hmotnost [kg]
2488.15.01000.013	13	120,7	107,7	0,04	1,21
2488.15.01000.025	25	145	120	0,059	1,32
2488.15.01000.038	38	171	133	0,079	1,43
2488.15.01000.050	50	195	145	0,097	1,53
2488.15.01000.063	63	221	158	0,117	1,64
2488.15.01000.075	75	245	170	0,135	1,74
2488.15.01000.080	80	255	175	0,143	1,78
2488.15.01000.100	100	295	195	0,173	1,96
2488.15.01000.125	125	345	220	0,211	2,17
2488.15.01000.150	150	395	245	0,249	2,38
2488.15.01000.160	160	415	255	0,264	2,46
2488.15.01000.175	175	445	270	0,287	2,59
2488.15.01000.200	200	495	295	0,325	2,79
2488.15.01000.250	250	595	345	0,401	3,21
2488.15.01000.300	300	695	395	0,477	3,63

Počáteční síla plynové pružiny v závislosti na plnícím tlaku

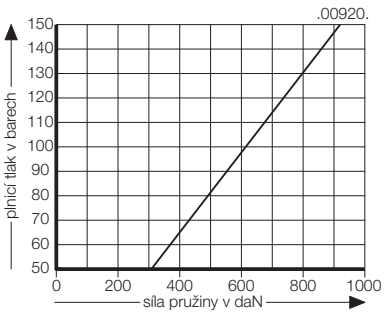

Nárůst tlaku v závislosti na zdvihu

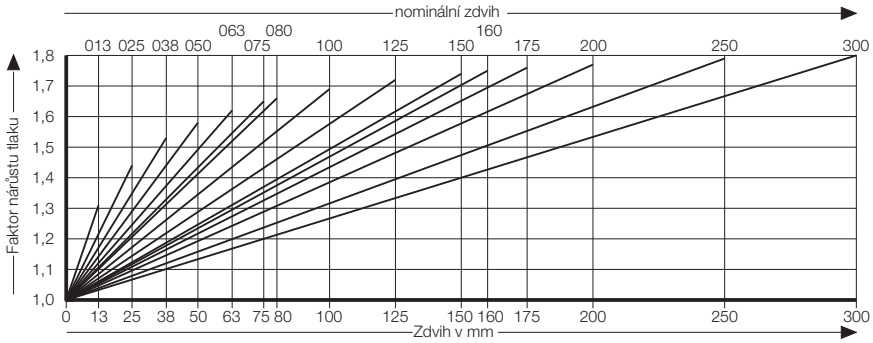

Uvedený faktor nárůstu tlaku je závislý na zdvihu plynové pružiny bez vnějších vlivů!