Plynové pružiny HEAVY DUTY

Upozornění:
Počáteční síla pružiny při 150 barech je 9540 daN

Objednací č. pro sadu náhradních dílů:
2488.15.09500

Plynová pružina bez ventilu
Příklad objednávky: 2488.15.09500. .P

tlakové médium: dusík – N_2
max. plnicí tlak: 150 barů
min. plnicí tlak: 20 barů
provozní teplota: 0 °C až +80 °C
na teplotě závislý nárůst síly: ± 0,3 %/°C
doporučené max. zdvihy/minutu:
cca 15–80 (při 20 °C)
Max. rychlost pístní tyče: 1,8 m/s

2488.15.09500.

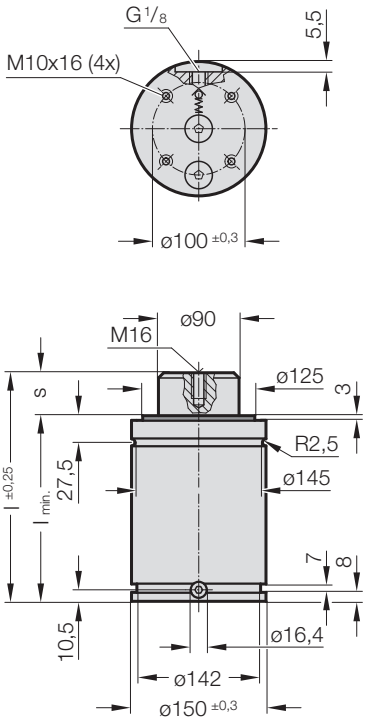

PED 2014/68/EU | VDI | ISO

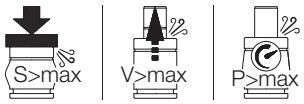

2488.15.09500. Plynové pružiny HEAVY DUTY

Objednací číslo	s (Zdvih max.)	l	$l_{min.}$	Gas volume [l]	Hmotnost [kg]
2488.15.09500.025	25	205	180	0,867	18
2488.15.09500.038	38	231	193	1,074	18,82
2488.15.09500.050	50	255	205	1,265	19,58
2488.15.09500.063	63	281	218	1,472	20,41
2488.15.09500.075	75	305	230	1,663	21,17
2488.15.09500.080	80	315	235	1,743	21,49
2488.15.09500.100	100	355	255	2,061	22,76
2488.15.09500.125	125	405	280	2,459	24,35
2488.15.09500.150	150	455	305	2,857	25,94
2488.15.09500.160	160	475	315	3,017	26,58
2488.15.09500.175	175	505	330	3,255	27,53
2488.15.09500.200	200	555	355	3,654	29,12
2488.15.09500.250	250	655	405	4,45	32,3
2488.15.09500.300	300	755	455	5,246	35,47

Počáteční síla plynové pružiny
v závislosti na plnícím tlaku

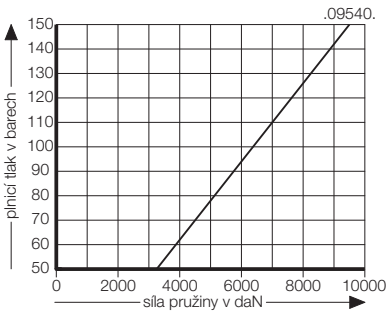

Nárůst tlaku v závislosti na zdvihu

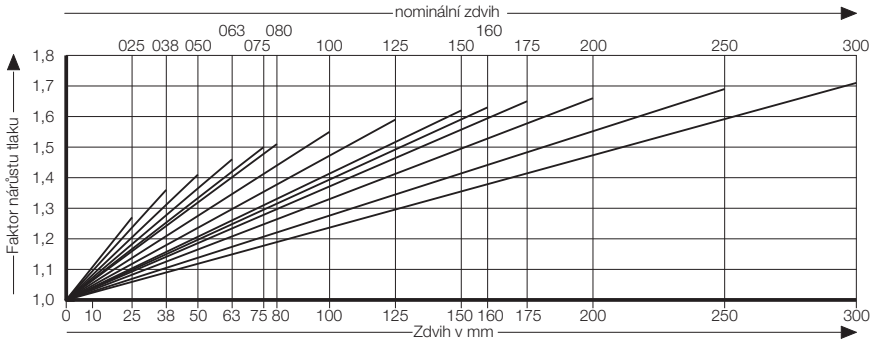

Uvedený faktor nárůstu tlaku je závislý na zdvihu plynové pružiny bez vnějších vlivů!