Muelle de gas HEAVY DUTY

Nota:
La fuerza inicial del muelle a 150 bar es de 19910 daN

Código de pedido para juego de piezas de recambio: 2488.15.20000
(Longitud de carrera 25 no reparable)

Muelle de gas sin válvula
Ejemplo de pedido: 2488.15.20000. .P

Medio de presión: Nitrógen – N_2
Presión máxima de llenado: 150 bar
Presión minima de llenado: 20 bar
Temperatura de trabajo: 0°C a +80°C
Aumento de la presión en relación a la temperatura: ± 0,3%/°C
Núm. máx. de carreras recomend.:
aprox. 10 - 70 (a 20°C)
Velocidad máxima de la varilla del pistón: 1,8 m/s

2488.15.20000.

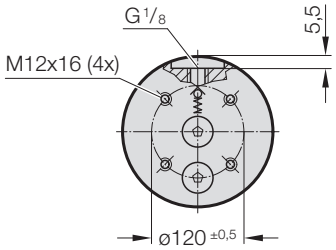

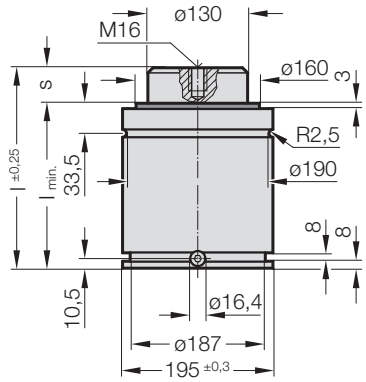

PED 2014/68/EU | VDI | ISO

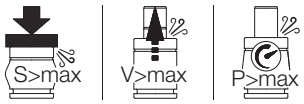

2488.15.20000. Muelle de gas HEAVY DUTY

Código	s (Carrera máx.)	$l_{min.}$	l	Volumen de gas [l]	Peso [kg]
2488.15.20000.025	25	185	210	1,64	30,74
2488.15.20000.038	38	198	236	2,011	32,26
2488.15.20000.050	50	210	260	2,353	33,64
2488.15.20000.063	63	223	286	2,24	35,13
2488.15.20000.075	75	235	310	3,086	36,5
2488.15.20000.080	80	240	320	3,209	37,08
2488.15.20000.100	100	260	360	3,779	39,37
2488.15.20000.125	125	285	410	4,492	42,23
2488.15.20000.150	150	310	460	5,205	45,1
2488.15.20000.160	160	320	480	5,49	46,25
2488.15.20000.175	175	335	510	5,918	47,97
2488.15.20000.200	200	360	560	6,63	50,83
2488.15.20000.250	250	410	660	8,056	56,56
2488.15.20000.300	300	460	760	9,482	62,29

Fuerza inicial del muelle en relación a la presión de llenado

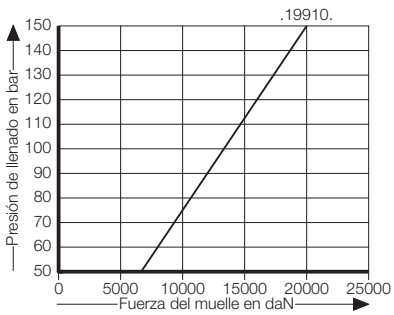

Diagrama de incremento de la presión en función de la carrera

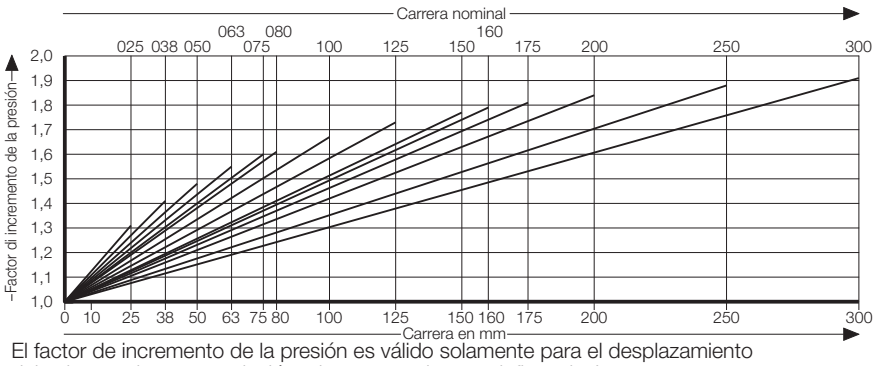

El factor de incremento de la presión es válido solamente para el desplazamiento del volumen de gas en relación a la carrera, sin otras influencias!