Ressort à gaz compact

Remarque :
La force initiale du ressort à 150 bar est de 740 daN

N° de commande pour jeu de pièces détachées : 2490.15.00750

Fluide de pression : Azote – N_2
Pression max. de remplissage en gaz : 150 bars
Pression min. de remplissage en gaz : 20 bars
Température de fonctionnement : 0°C à +80°C
Augmentation de force en fonction de la température : ± 0,3%/°C
Nombre maximal recommandé de courses/minute : env. 50 à 100 (à 20°C)
Vitesse maximale de la tige de piston : 0,8 m/s

2490.15.00750.

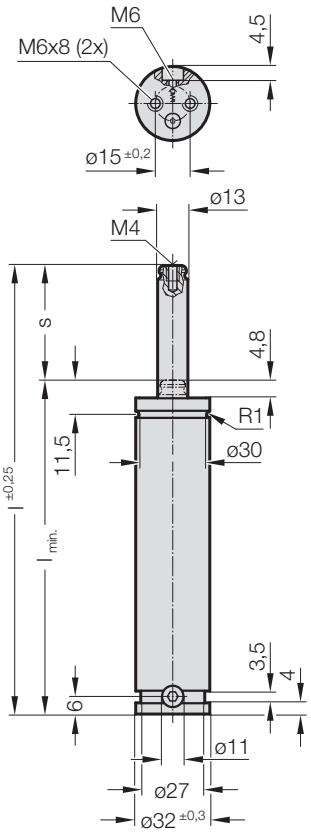

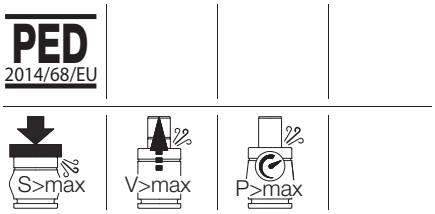

2490.15.00750. Ressort à gaz compact

N° de commande	s (Course max.)	$l_{min.}$	l	Volume de gaz [l]	Poids [kg]
2490.15.00750.006	6	57	63	0,009	0,23
2490.15.00750.010	10	65	75	0,013	0,25
2490.15.00750.016	16	77	93	0,019	0,29
2490.15.00750.025	25	95	120	0,028	0,33
2490.15.00750.032	32	108	140	0,035	0,37
2490.15.00750.040	40	125	165	0,044	0,42
2490.15.00750.050	50	145	195	0,054	0,47

Force initiale du ressort en fonction de la pression de remplissage

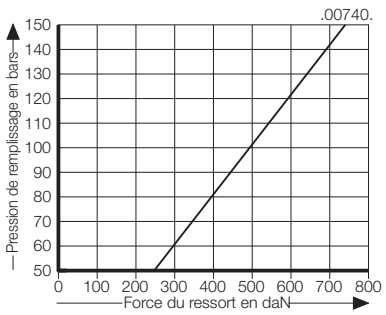

Diagramme d'augmentation de la pression en fonction de la course

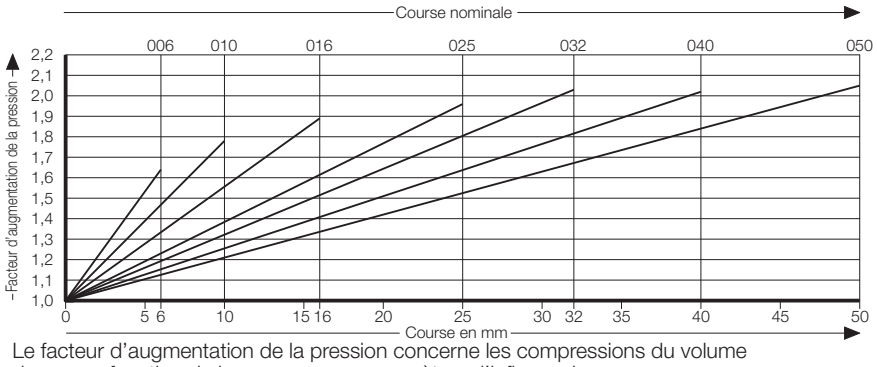

Le facteur d'augmentation de la pression concerne les compressions du volume du gaz en fonction de la course, sans paramètres d'influence!