Molla a gas di dimensione compatta

Nota:
La forza iniziale della molla a 150 bar è pari a 740 daN

Numero d' ordine per il corredo di ricambio:
2490.15.00750

Fluido operativo per la messa in pressione:
gas azoto – N_2
Massima pressione di carica: 150 bar
Minima pressione di carica: 20 bar
Temperatura ambiente per il funzionamento:
da 0°C a +80°C
Incremento di forza per effetto della temperatura:
± 0,3%/°C
Corse al minuto, massime raccomandate:
da circa 50 a 100 (a 20°C)
Massima velocità dello stelo del pistone: 0,8 m/s

2490.15.00750.

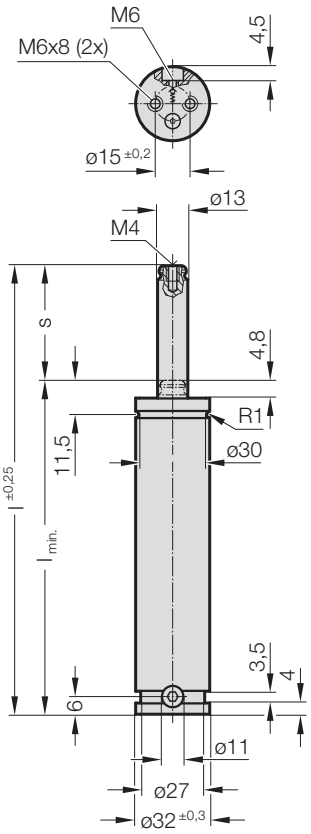

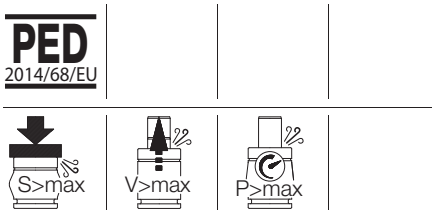

2490.15.00750. Molla a gas di dimensione compatta

N. d'ordine	s (Corsa $_{max}$)	$l_{min.}$	l	Volume gas [l]	Peso [kg]
2490.15.00750.006	6	57	63	0,009	0,23
2490.15.00750.010	10	65	75	0,013	0,25
2490.15.00750.016	16	77	93	0,019	0,29
2490.15.00750.025	25	95	120	0,028	0,33
2490.15.00750.032	32	108	140	0,035	0,37
2490.15.00750.040	40	125	165	0,044	0,42
2490.15.00750.050	50	145	195	0,054	0,47

Forza iniziale della molla
in funzione della pressione di carica

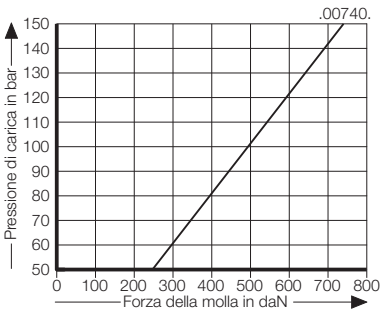

Diagramma dell'incremento di pressione in funzione della corsa

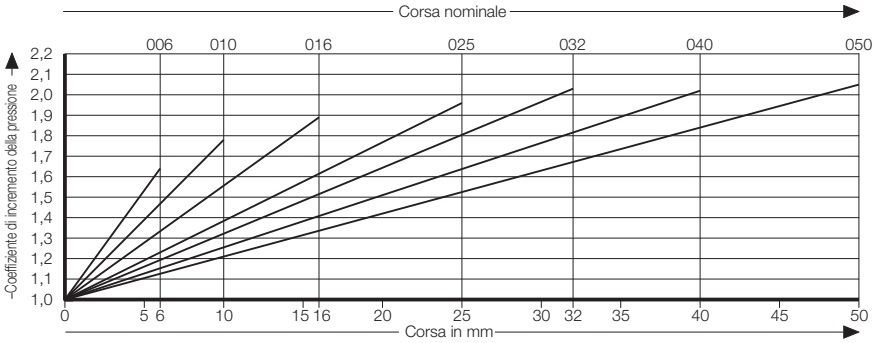

Il coefficiente di incremento della pressione è valido per i cambiamenti di volume del gas derivanti dalla corsa senza tenere conto degli altri fattori coinvolti!