Gasdruckfeder, Kompakt

Hinweis:
Anfangsfederkraft bei 150 bar ist 1885 daN

Bestell-Nummer für Ersatzteilsatz:
2490.15.01800

Gasdruckfeder ohne Ventil
Bestell-Beispiel: 2490.15.01800. .P

Druckmedium: Stickstoff – N_2
max. Fülldruck: 150 bar
min. Fülldruck: 20 bar
Arbeitstemperatur: 0°C bis +80°C
temperaturabh. Kraftanstieg: ± 0,3%/°C
empfohlene max. Hübe/Minute:
ca. 50 bis 100 (bei 20°C)
max. Kolbenstangengeschwindigkeit: 0,8 m/s

2490.15.01800.

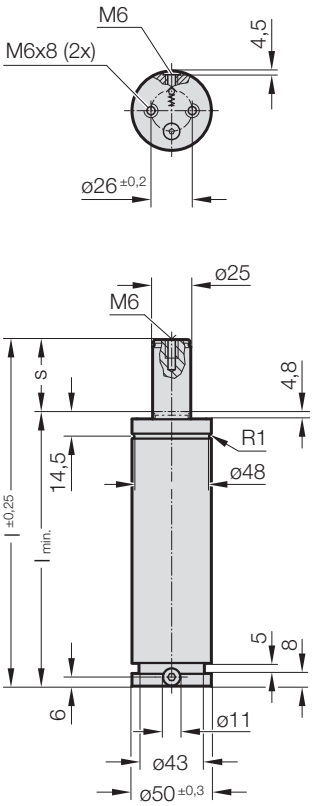

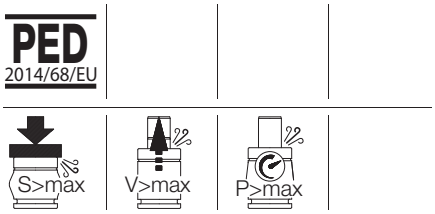

2490.15.01800. Gasdruckfeder, Kompakt

Bestell-Nummer	s (Hub $_{max}$)	$l_{min.}$	l	Gasvolumen [l]	Gewicht [kg]
2490.15.01800.006	6	60	66	0,023	0,63
2490.15.01800.010	10	70	80	0,037	0,69
2490.15.01800.016	16	90	106	0,063	0,81
2490.15.01800.025	25	110	135	0,091	0,94
2490.15.01800.032	32	130	162	0,118	1,06
2490.15.01800.040	40	150	190	0,145	1,19
2490.15.01800.050	50	170	220	0,172	1,31
2490.15.01800.065	65	206	271	0,222	1,53

Anfangsfederkraft in
Abhängigkeit vom Auffülldruck

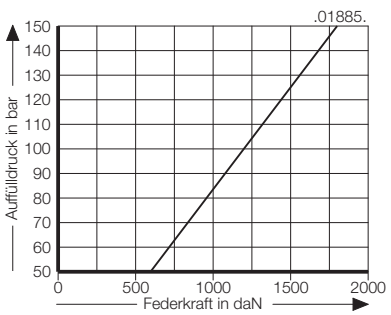

Hubabhängiges Druckaufbaudiagramm

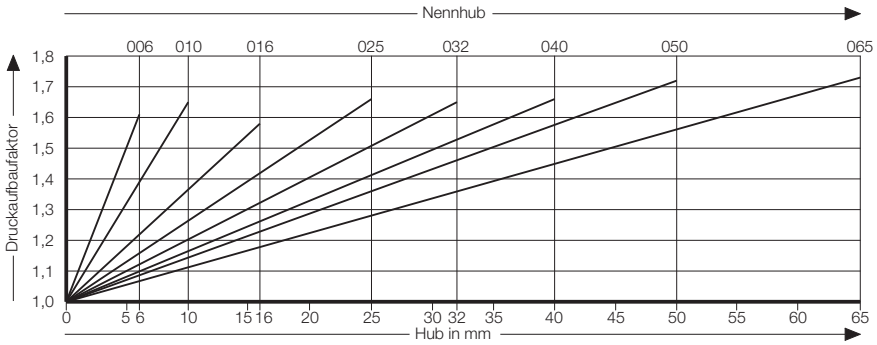

Druckaufbaufaktor gilt für hubabhängige Gasvolumenverdrängung ohne Einflussgrößen!