Ressort à gaz compact

Remarque :
La force initiale du ressort à 150 bar est de 2945 daN

N° de commande pour jeu de pièces détachées : 2490.15.03000

Ressorts à gaz sans valve
Exemple de commande : 2490.15.03000. .P

Fluide de pression : Azote – N_2
Pression max. de remplissage en gaz : 150 bars
Pression min. de remplissage en gaz : 20 bars
Température de fonctionnement : 0°C à +80°C
Augmentation de force en fonction de la température : ± 0,3%/°C
Nombre maximal recommandé de courses/minute : env. 80 à 100 (à 20°C)
Vitesse maximale de la tige de piston : 0,8 m/s

2490.15.03000.

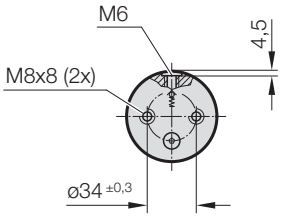

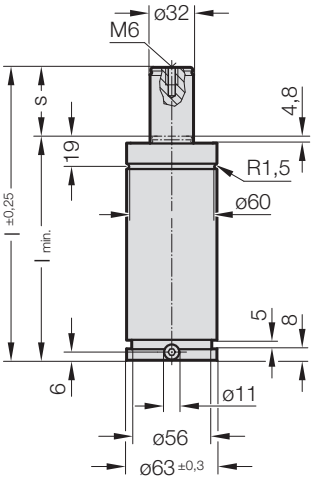

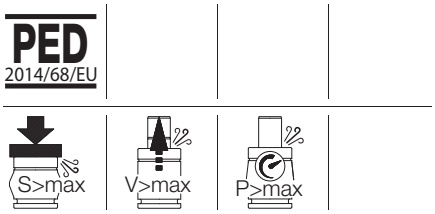

2490.15.03000. Ressort à gaz compact

N° de commande	s (Course max.)	$l_{min.}$	l	Volume de gaz [l]	Poids [kg]
2490.15.03000.010	10	75	85	0,054	1,23
2490.15.03000.016	16	87	103	0,08	1,36
2490.15.03000.025	25	105	130	0,119	1,55
2490.15.03000.032	32	118	150	0,148	1,69
2490.15.03000.040	40	135	175	0,185	1,86
2490.15.03000.050	50	155	205	0,228	2,07
2490.15.03000.065	65	191	256	0,305	2,44

Force initiale du ressort en fonction de la pression de remplissage

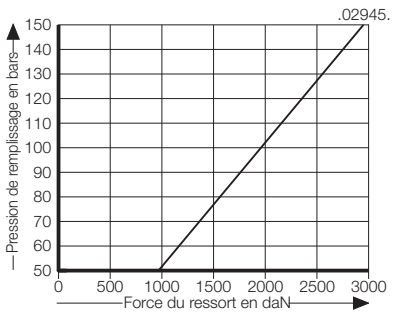

Diagramme d'augmentation de la pression en fonction de la course

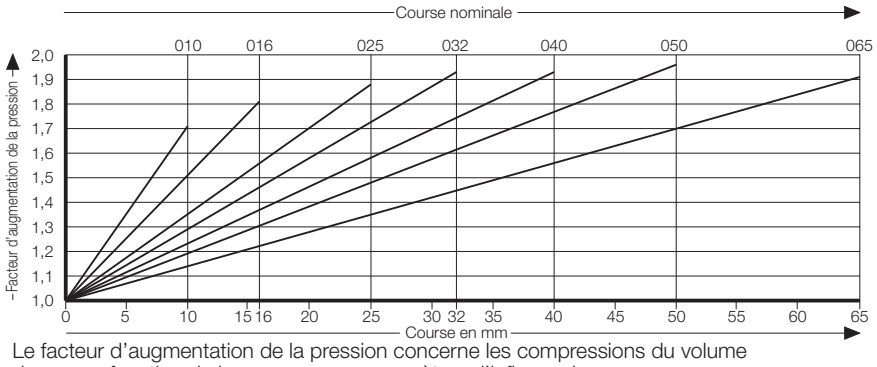

Le facteur d'augmentation de la pression concerne les compressions du volume du gaz en fonction de la course, sans paramètres d'influence!