Kompaktní plynové pružiny

Upozornění:
Počáteční síla pružiny při 150 barech je 11780 daN

Objednací č. pro sadu náhradních dílů:
2490.15.11800

Plynová pružina bez ventilu
Příklad objednávky: 2490.15.11800. .P

tlakové médium: dusík – N_2
max. plnicí tlak: 150 barů
min. plnicí tlak: 20 barů
provozní teplota: 0 °C až +80 °C
na teplotě závislý nárůst síly: ± 0,3 %/°C
doporučené max. zdvihy/minutu:
cca 50–100 (při 20 °C)
Max. rychlost pístní tyče: 0,8 m/s

2490.15.11800.

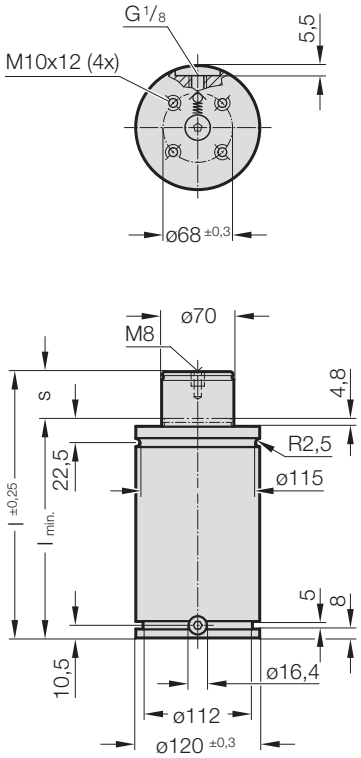

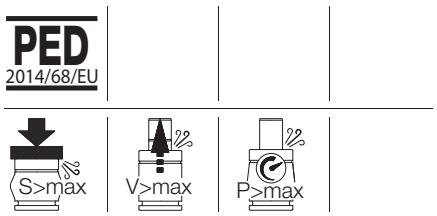

2490.15.11800. Kompaktní plynové pružiny

Objednací číslo	s (Zdvih max.)	$l_{min.}$	l	Gas volume [l]	Hmotnost [kg]
2490.15.11800.010	10	90	100	0,267	5,49
2490.15.11800.016	16	110	126	0,437	6,11
2490.15.11800.025	25	130	155	0,613	6,76
2490.15.11800.032	32	155	187	0,824	7,54
2490.15.11800.040	40	180	220	1,037	8,31
2490.15.11800.050	50	210	260	1,294	9,25
2490.15.11800.065	65	255	320	1,679	10,66

Počáteční síla plynové pružiny
v závislosti na plnícím tlaku

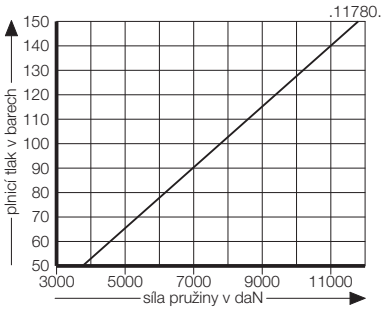

Nárůst tlaku v závislosti na zdvihu

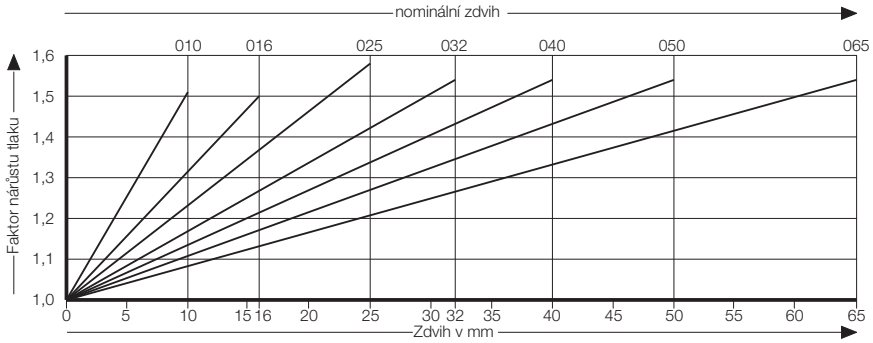

Uvedený faktor nárůstu tlaku je závislý na zdvihu plynové pružiny bez vnějších vlivů!