Sprężyna gazowa kompaktowa

Uwaga:
Siła początkowa sprężyny pod ciśnieniem 150 bar wynosi 11780 daN

Numer katalogowy zestawu naprawczego: 2490.15.11800

Sprężyna gazowa bez zaworu
Przykład katalogowy: 2490.15.11800. .P

Medium podciśnieniem: azot – N_2
Maks. ciśnienie napełniania: 150 bar
Min. ciśnienie napełniania: 20 bar
Temperatura robocza: 0°C do +80°C
Zależny od temp.wzrost siły: ± 0,3%/°C
Zalec. maks. liczba skoków/min:
ok. 50 do 100 (w temp. 20°C)
Maks. prędkość pręta tłoka: 0,8 m/s

2490.15.11800.

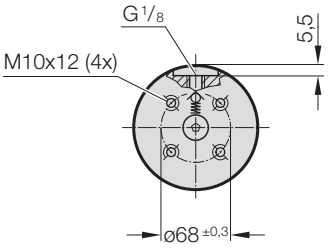

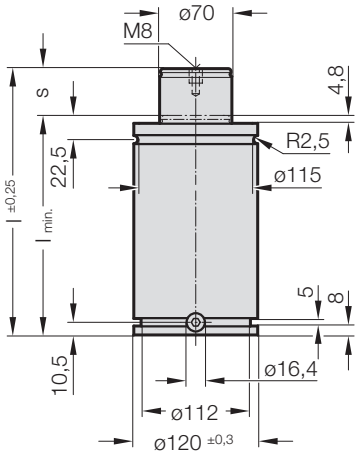

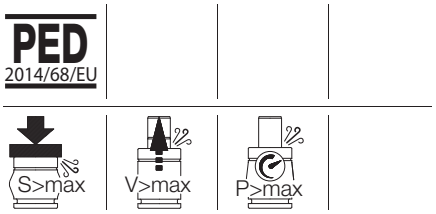

2490.15.11800. Sprężyna gazowa kompaktowa

Numer katalogowy	s (Skok max.)	$l_{min.}$	l	Objętość gazu [l]	Waga [kg]
2490.15.11800.010	10	90	100	0,267	5,49
2490.15.11800.016	16	110	126	0,437	6,11
2490.15.11800.025	25	130	155	0,613	6,76
2490.15.11800.032	32	155	187	0,824	7,54
2490.15.11800.040	40	180	220	1,037	8,31
2490.15.11800.050	50	210	260	1,294	9,25
2490.15.11800.065	65	255	320	1,679	10,66

Początkowa siła sprężyny
w zależności od ciśnienia napełniania

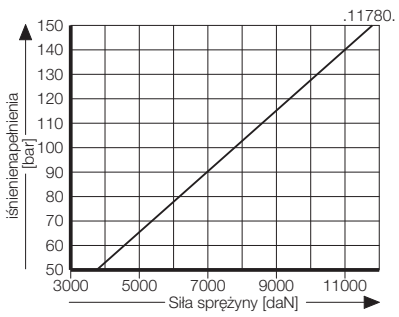

Wykres ciśnienia w zależności od skoku

Współczynnik wzrostu ciśnienia odnosi się do naporu gazu rozprężającego się zależnie od wielkości skoku bez uwzględnienia wpływu czynników zewnętrznych!