Muelle de gas super-compacto

Nota:
La fuerza inicial del muelle a 150 bar es de 11780 daN

Código de pedido para juego de piezas de recambio: 2490.15.11800

Muelle de gas sin válvula
Ejemplo de pedido: 2490.15.11800. .P

Medio de presión: Nitrógen – N_2
Presión máxima de llenado: 150 bar
Presión minima de llenado: 20 bar
Temperatura de trabajo: 0°C a +80°C
Aumento de la presión en relación a la temperatura: ± 0,3%/°C
Núm. máx. de carreras recomend.:
aprox. 50 a 100 (a 20°C)
Velocidad máxima de la varilla del pistón: 0,8 m/s

2490.15.11800.

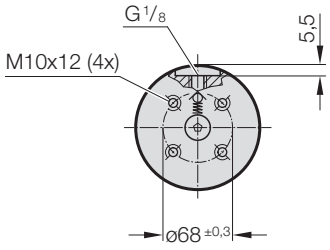

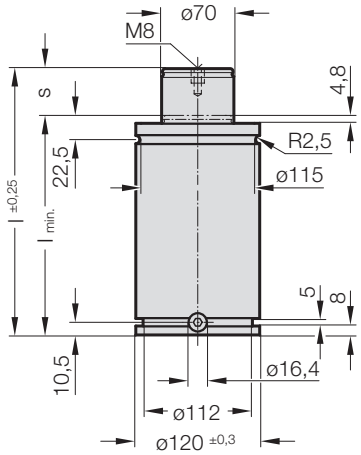

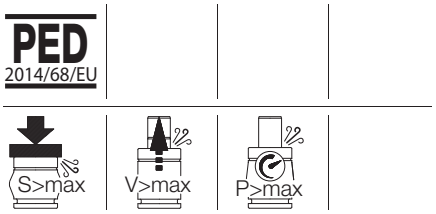

2490.15.11800. Muelle de gas super-compacto

Código	s (Carrera máx.)	$l_{min.}$	l	Volumen de gas [l]	Peso [kg]
2490.15.11800.010	10	90	100	0,267	5,49
2490.15.11800.016	16	110	126	0,437	6,11
2490.15.11800.025	25	130	155	0,613	6,76
2490.15.11800.032	32	155	187	0,824	7,54
2490.15.11800.040	40	180	220	1,037	8,31
2490.15.11800.050	50	210	260	1,294	9,25
2490.15.11800.065	65	255	320	1,679	10,66

Fuerza inicial del muelle en relación a la presión de llenado

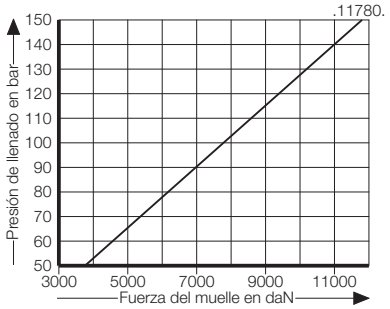

Diagrama de incremento de la presión en función de la carrera

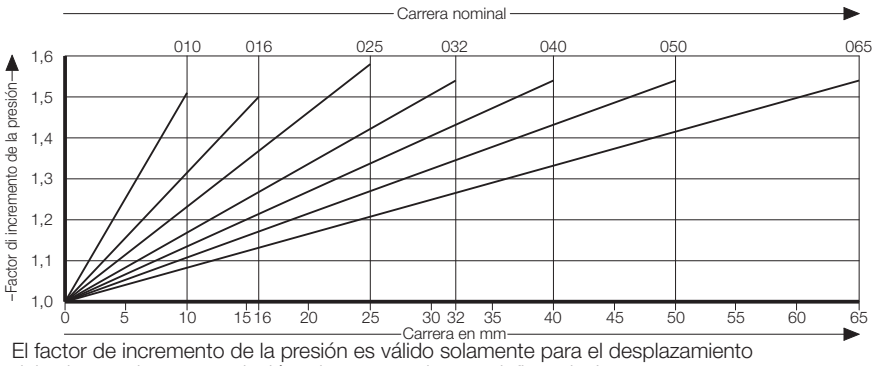

El factor de incremento de la presión es válido solamente para el desplazamiento del volumen de gas en relación a la carrera, sin otras influencias!