MUELLE DE GAS CX -COMPACT XTREME

Nota:
La fuerza inicial del muelle a 200 bar es de 500 daN

Código de pedido para juego de piezas de recambio: 2497.12.00500

Para recorridos de más de 25 mm deberán fijarse los muelles de presión de gas en la herramienta con los taladros roscados del suelo.
Con sujeción inferior es necesario un apoyo de toda la superficie del fondo del cuerpo del cilindro!
Antes de montar la placa de adaptación de fondo, debe quitarse la válvula del muelle de gas.
Si se producen vibraciones, deben asegurarse debidamente los tornillos de montaje.

Medio de presión: Nitrógen – N_2
Presión máxima de llenado: 200 bar
Presión minima de llenado: 25 bar
Temperatura de trabajo: 0°C a +80°C
Aumento de la presión en relación a la temperatura: ± 0,3%/°C
Núm. máx. de carreras recomend.:
aprox. 70 a 200 (a 20°C)
Velocidad máxima del pistón: 1,6 m/s

2497.00.20.00500

Adaptador para placa de fondo con boquilla de unión, sin válvula (puede emplearse sólo en conexión combinada)

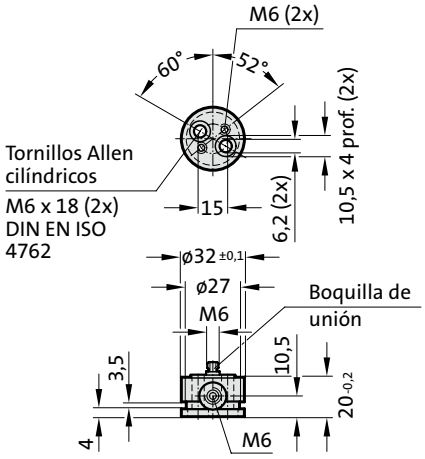

2497.12.00500.

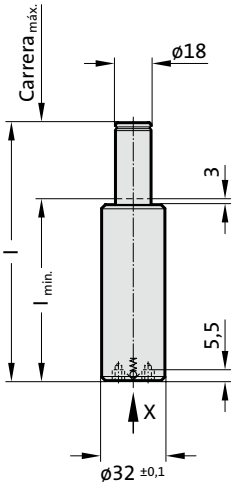

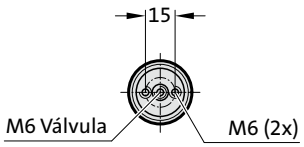

Vista X

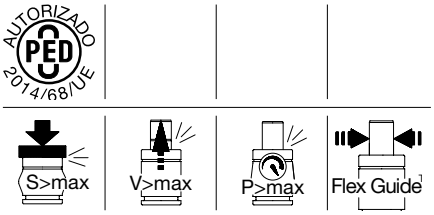

2497.12.00500.

Muelle de gas CX -Compact Xtreme

Código	Carrera$_{max.}$ (s)	$l_{min.}$	l
2497.12.00500.010	10	65	75
2497.12.00500.015	15	70	85
2497.12.00500.025	25	80	105
2497.12.00500.038	38	92	130
2497.12.00500.050	50	105	155
2497.12.00500.063	63	127	190
2497.12.00500.080	80	145	225

Fuerza inicial del muelle en relación a la presión de llenado

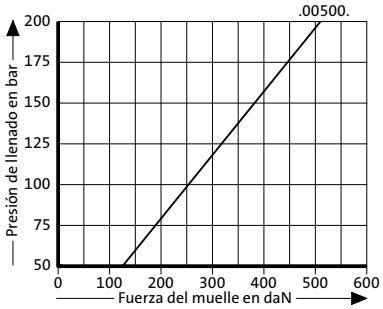

Diagrama de incremento de la presión en función de la carrera

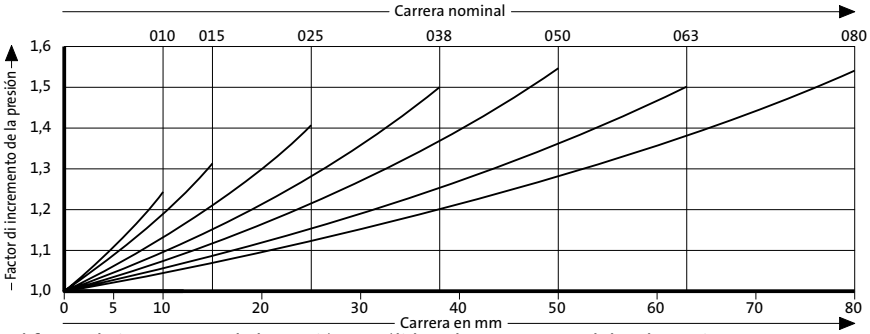

El factor de incremento de la presión es válido solamente para el desplazamiento del volumen de gas en relación a la carrera, sin otras influencias!