PLACA PORTA-PUNZONES TRIANGULAR, PARA PUNZONES DE CORTE ISO 8020 SIN SEGURO ANTI-GIRO

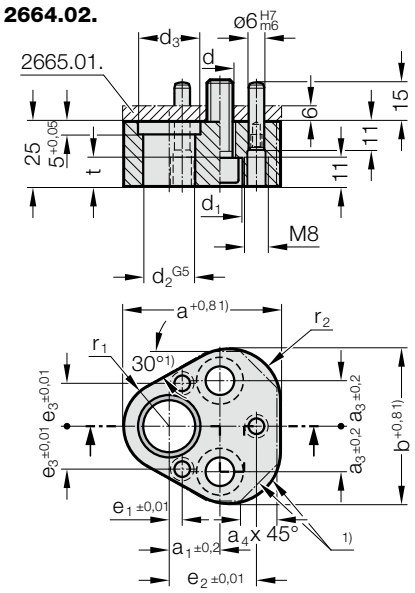

Ejecución:

Los centros de los orificios son la referencia para la posición de los alojamientos de punzón.
La tolerancia de las medidas e_1, e_2, e_3 es de ± 0,01 mm.
Las placas porta-punzones son intercambiables.

Nota:

La placa de presión 2665.01. para la placa porta-punzones debe pedirse por separado.

1) Los contornos pueden variar. Las dimensiones estan especificadas en la tabla.

2664.02. Placa porta-punzones triangular, para punzones de corte ISO 8020 sin seguro anti-giro

Código	d	d_1	d_2	d_3	a	a_1	a_3	a_4	b	e_1	e_2	e_3	t	r_1	r_2
2664.02.10	9	15	10	14	44,5	19	11,1	10	43,7	7,5	26,925	9	9	9,5	12
2664.02.13	9	15	13	17	50,8	19	14,3	12	50	6,5	29,97	12	9	12,7	15,2
2664.02.16	9	15	16	20	54	19	15,9	13	53,2	6	31,75	13,5	9	14,3	16,8
2664.02.20	11	18	20	24	60,3	19	17,5	14	59,5	5	33,53	16,5	11	17,5	20
2664.02.25	13,5	20	25	29	69,9	23,8	19,8	16	69,1	7	40,64	22	13,5	22,2	24,7
2664.02.32	13,5	20	32	36	69,9	23,8	19,8	16	69,1	7	40,64	22	13,5	22,2	24,7

nos reservamos el derecho de hacer modificaciones