PUNZÓN DE CORTE, CON MECHA, CUADRADO, CON EXPULSOR, ISO 8020

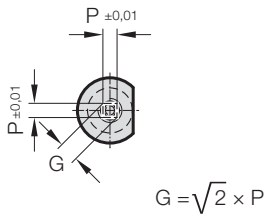

2721.

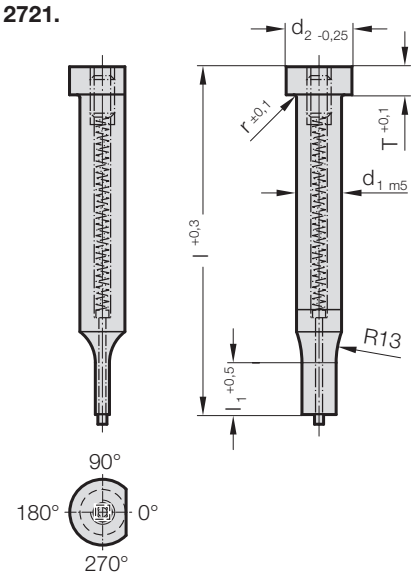

2721. Punzón de corte, con mecha, cuadrado, con expulsor, ISO 8020

d_1 / Número de pedido	d_2	P_{min}	G_{max}	l_1 / Número de pedido	r	T	l / (Letra de pedido)	71 (D)	80 (E)	90 (F)	100 (G)	120 (J)
5 / (3)	8	2	4,9	13 (3) 19 (4)	0,3	5		●	●	●	●	●
6 / (4)	9	2,5	5,9	13 (3) 19 (4)	0,3	5		●	●	●	●	●
8 / (5)	11	4	7,9	19 (4) 25 (5)	0,3	5		●	●	●	●	●
10 / (6)	13	4	9,9	19 (4) 25 (5)	0,3	5		●	●	●	●	●
13 / (7)	16	6	12,9	19 (4) 25 (5)	0,4	5		●	●	●	●	●
16 / (8)	19	8	15,9	19 (4) 25 (5)	0,4	5		●	●	●	●	●
20 / (9)	23	10	19,9	19 (4) 25 (5)	0,4	5		●	●	●	●	●
25 / (10)	28	12	24,9	19 (4) 25 (5)	0,4	5		●	●	●	●	●
32 / (11)	35	16	31,9	25 (5) 30 (6)	0,4	5		●	●	●	●	●

Ejemplo de código:

2721.9E5.1550.A

Angulo: 0°	**Letra de pedido** = (A)
Forma: cuadrado, Longitud P P = 15,5 mm	= 1550
Longitud de corte del punzón: l_1 25 mm	**Número de pedido** = (5)
Longitud: l 80 mm	**Letra de pedido** = (E)
Diámetro: d_1 20 mm	**Número de pedido** = (9)
Tipo: ISO	**Número de pedido** = (1)
Ejecución: cuadrado	**Número de pedido** = (2)
Punzón de corte: con expulsor	= 27

Material:
HSS
Dureza:
Caña 64 ± 2 HRC
Cabeza 52 ± 5 HRC

Ejecución:
Cabeza recalcada en caliente, superficies de contacto, de la caña y de la forma de corte en rectificado fino.
La superficie anti-giro es realizada como Standard paralelamente a la medida P = 0°.
Ejecución especial sobre demanda.

Nota:
Con una franquicia de corte ≤ 0,04 mm, FIBRO redondea las esquinas afiladas en el caso de que el punzón de corte y el casquillo de corte se pidan conjuntamente. De este modo se reduce el tiempo de montaje y el riesgo de una rotura de cantos durante el funcionamiento.