RESSORT À GAZ MOULD LINE
VARIANTES DE FIXATION

2480.044.00250 [2)]

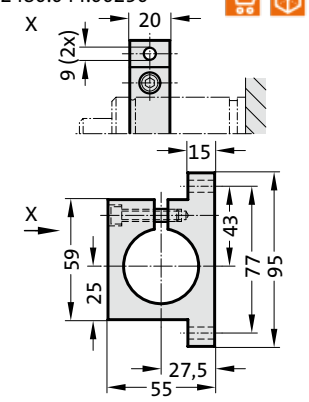

2480.044.03.00250 [2)]

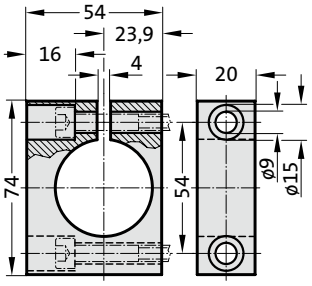

2480.055.00250

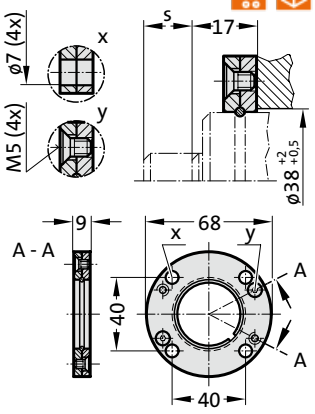

2480.057.00250

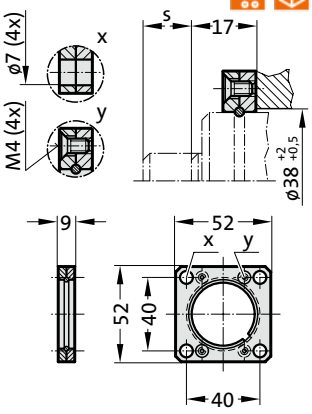

Remarque :

[2)] Attention :
La force du ressort doit être supportée par la surface de butée!

sous réserve de modifications