RESSORT À GAZ MOULD LINE
VARIANTES DE FIXATION

2480.044.00500 [2]

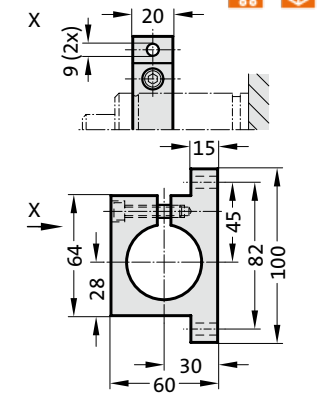

2480.044.03.00500 [2]

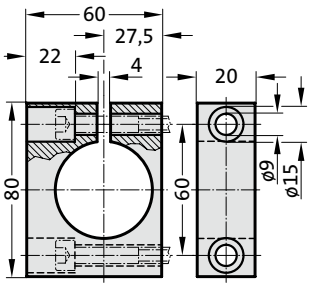

2480.055.00500

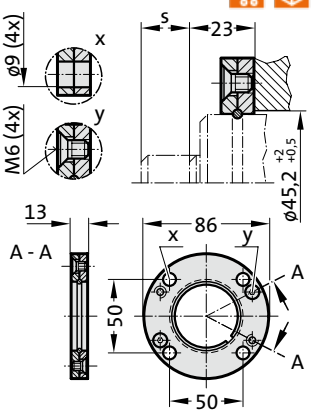

2480.057.00500

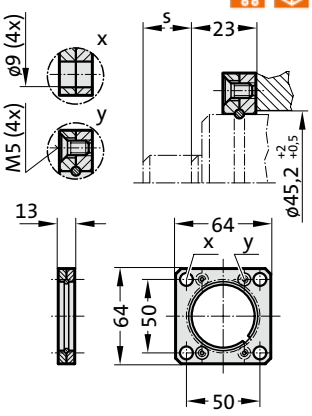

2480.064.00500 [4]

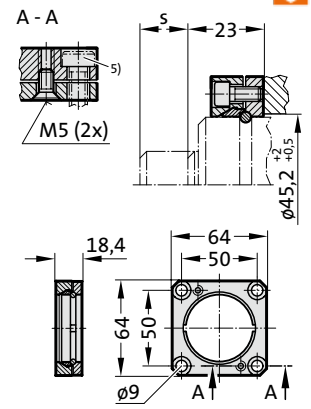

Remarque :

[2] Attention :
La force du ressort doit être supportée par la surface de butée!

[4] Bride à carré d'entraînement, avec blocage en rotation, fixation pour montage en batterie.

[5] Vis à tête cylindrique à six-pans creux (recommandé: avec tête basse).