GASDRUCKFEDER MOULD LINE
BEFESTIGUNGSVARIANTEN

2480.044.00750 [2)]

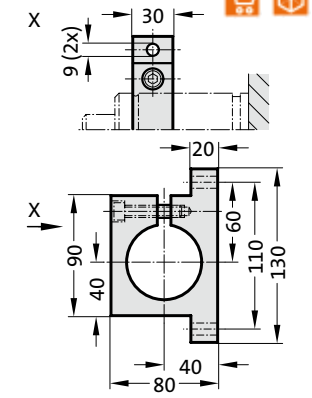

2480.044.03.00750 [2)]

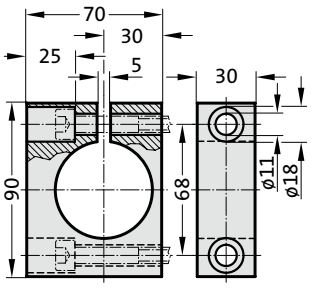

2480.045.00750 [2)]

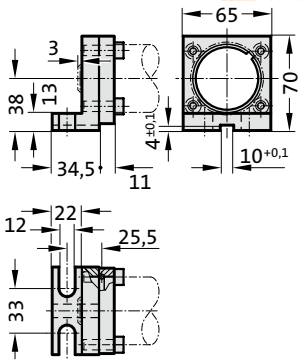

2480.047.00750 [2)]

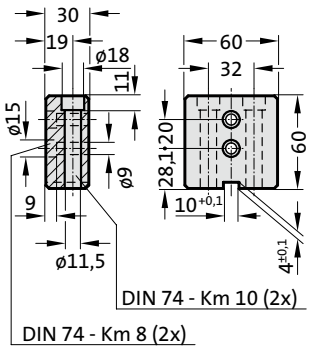

2480.055.00750

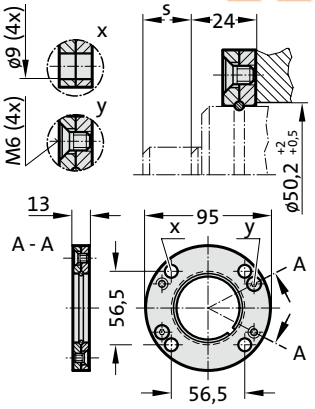

2480.057.00750

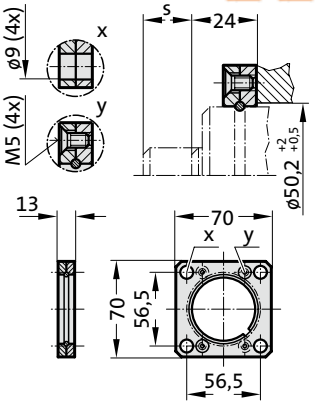

2480.064.00750 [4)]

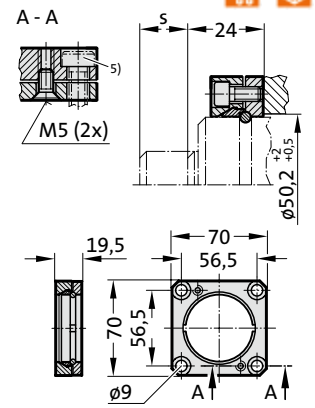

Hinweis:

[2)] Achtung:
Federkraft muss durch Anschlagfläche aufgenommen werden!

[4)] Vierkantbundflansch, verdrehgesichert, Befestigung für Verbundanschluss

[5)] Zylinderschrauben mit Innensechskant (empfohlen: mit niedrigem Kopf)